AMARON LFP 48 V • 100 Ah • 4,8 kWh

TÜRKÇE | Ürün bilgileri ve teknik başvuru



Bu Türkçe açıklamalı sürüm, gönderilen üretici belgesine dayanılarak Alemdar Enerji için hazırlanmıştır. Orijinal belgenin tüm sayfaları, teknik tabloları ve grafikleri dosyanın sonundaki İngilizce ekte korunmuştur. Üretici onaylı çeviri değildir.

Ürün ve özellikler

AS0480048-V1, LiFePO4 kimyasına sahip 19 inç raf montajlı batarya paketidir. Sabit enerji ve e-mobilite çözümleri sunan Amara Raja Advanced Cell Technologies tarafından üretilir. Hızlı şarj, uzun çevrim ömrü, yüksek özgül enerji/enerji yoğunluğu, bakım gerektirmeyen kullanım ve küçük yerleşim alanı öne çıkar.

İzleme ve koruma

RS485 izleme bağlantısı; aşırı şarj, aşırı deşarj, kısa devre ve sıcaklık için çok seviyeli koruma; şarj/deşarj aşırı akım koruması; MOSFET yüksek/düşük sıcaklık koruması; pasif hücre dengeleme; özelleştirilebilir BMS işlevleri ve algoritmaları; veri kaydı; akıllı BMS uyku modu; ters kutup koruması bulunur. Hırsızlık koruması isteğe bağlıdır.

Kaynakta belirtilen standartlar

IEC 62619, IEC 62620, IEC 61000, UN38.3 ve UL9540A. Standart listesi bu modelin gönderilen föyünden aktarılmıştır.

Teknik bilgiler

Parametre	Değer
Model	AS0480048-V1

Nominal gerilim / kapasite	48 V / 100 Ah
Enerji / çalışma gerilimi	4,8 kWh / 42–54,5 V
Ah verimi	≥ %99
Şarj akımı (standart / en yüksek)	50 A / 100 A
Deşarj akımı (standart / en yüksek)	50 A / 100 A
Derinlik × genişlik × yükseklik	440 × 482,6 × 133 mm
Montaj / haberleşme	19 inç raf / RS485
LED / paralel bağlantı	ALM / RUN / SOC; en fazla 15 paket
Çevrim ömrü	≥6000 çevrim (%80 DOD, 25 °C)
Şarj / deşarj sıcaklığı	0…60 °C / −20…60 °C
Depolama sıcaklığı	0…40 °C
Terminal / ağırlık / koruma	M8 / 40 ±1 kg / IP20

Orijinal teknik ek için Türkçe okuma anahtarı

Teknik ek sayfa 2: batarya paketi boyut çizimleri, deşarj performansı ve şarj performansı grafikleri. Dimensional Overview = boyutsal görünüş; Discharge Performance = deşarj performansı; Charge Performance = şarj performansı. Üretici: Amara Raja Advanced Cell Technologies Pvt Ltd; tesis Divitipally, Telangana, Hindistan; merkez Hyderabad.

İngilizce terim	Türkçe karşılığı
Rated / Nominal capacity	Anma / nominal kapasite
Float / Boost charge	Tampon / yükseltme şarjı
Constant current / power discharge	Sabit akım / sabit güç deşarjı
ECV / VPC	Deşarj sonu hücre gerilimi / hücre başına volt
C10 / C20	10 / 20 saatlik deşarj rejimindeki kapasite
DOD / SOC / PSOC	Deşarj derinliği / şarj durumu / kısmi şarj durumu
Cycle life / design float life	Çevrim ömrü / tasarım tampon ömrü
Length / Width / Height / Depth	Uzunluk / genişlik / yükseklik / derinlik
Weight / Dimensions	Ağırlık / boyutlar
Min / Hr / Hrs	Dakika / saat
Cell / Module / Terminal	Hücre / modül / kutup başı

Takip eden sayfalar: İngilizce üretici belgesinin tam kopyası. Katalog baskı tarihindeki bilgiler geçerlidir; kurumsal rakamlar güncel yıl iddiası olarak değerlendirilmemelidir.

AMARA RAJA
Gotta be a better way



48V-100Ah, 4.8 kWh Lithium-ion Battery (LiFePO4)

Overview & Amaron LiB Benefits:

Amara Raja provides safe & Reliable lithium-Ion battery solutions with wide range of models for **Stationary & eMobility** applications.

- Quick charging
- Long cyclic life
- High specific energy / energy density
- Zero Maintenance
- Low footprint

Features:

- RS485 communication output for monitoring.
- Multi-level safety protection for overcharge, over discharge, short circuit, temperature etc.,
- Over current protection in charge/discharge.
- MOSFET high/low temperature protection.
- Passive cell balancing.
- Customized BMS functions and algorithms
- Data logging.
- SMART BMS - Provision for sleep mode.
- Protection for short Circuit & Reverse polarity.
- Anti-theft protection (Optional).

Certifications & Standard Compliance:

- IEC 62619
- IEC 62620
- IEC 61000
- UN38.3
- UL9540A

Specifications	Parameters
Model	AS0480048-V1
Nominal voltage	48V
Rated Capacity	100 Ah
Energy	4.8 kWh
Working voltage range	42V - 54.5V
Ah Efficiency(%)	≥ 99%
Charging current (Standard/Maximum)	50A / 100A
Discharging current (Standard/Maximum)	50A / 100A
Dimensions (D x W x H) mm	440 x 482.6 x 133
Installation method	19” Rack Mount
Communication Interface	RS485
LED Indicator	ALM/RUN/SOC
Max. number of parallel connection	15
Cycle life (80% DOD, 25°C)	≥6000 cycles
Operating Temperature	Charging : 0°C to 60°C Discharging : -20°C to 60°C, Storage: 0°C to 40°C
Terminal	M8
Weight	40 ± 1 kg
IP Class	IP20

Amara Raja Advanced Cell Technologies Pvt Ltd (A subsidiary company of Amara Raja Energy & Mobility Limited)
Manufacturing Facility: M/S. Amara Raja Advanced Cell Technologies Pvt Ltd, Plot No. 1, Sy. Nos. 556 & 607, Mahabubnagar Urban Mandal, New Energy Park, Divitipally Village, Telangana, India 509001.
Corporate Office: Terminal A, 1-18/1/AMR/NR, Nanakramguda, Gachibowli, Hyderabad - 500032, Telangana, India.

Dimensional Overview of Battery Pack

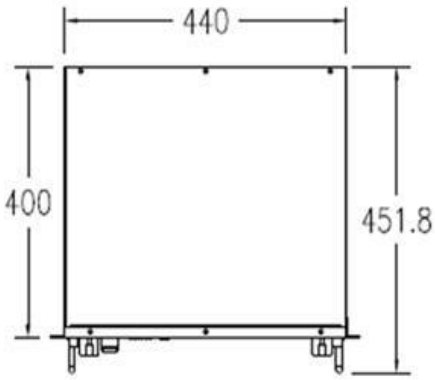

TOP VIEW

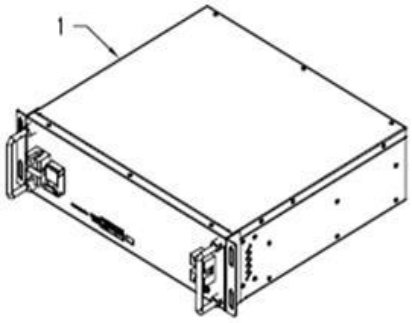

ISO VIEW

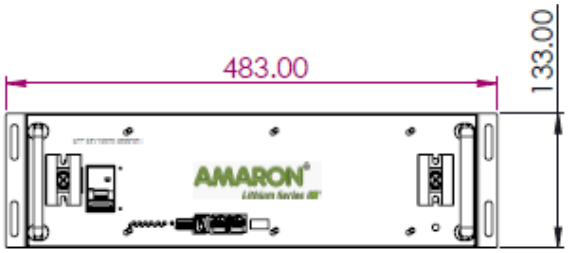

FRONT VIEW

Discharge Performance

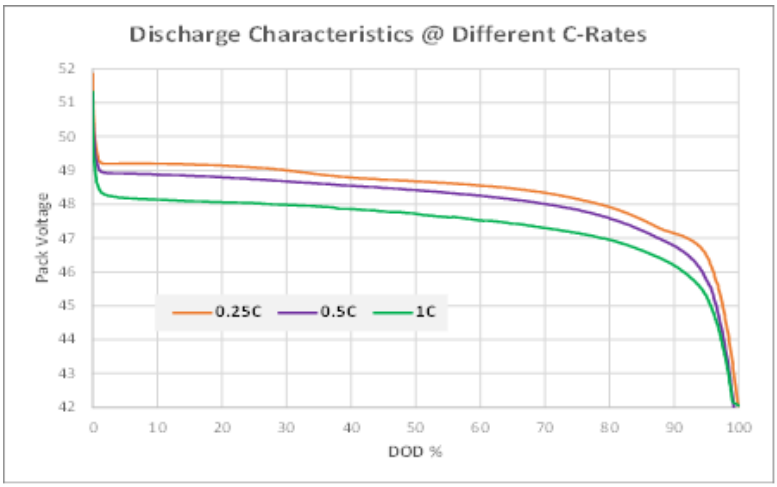

Charge Performance

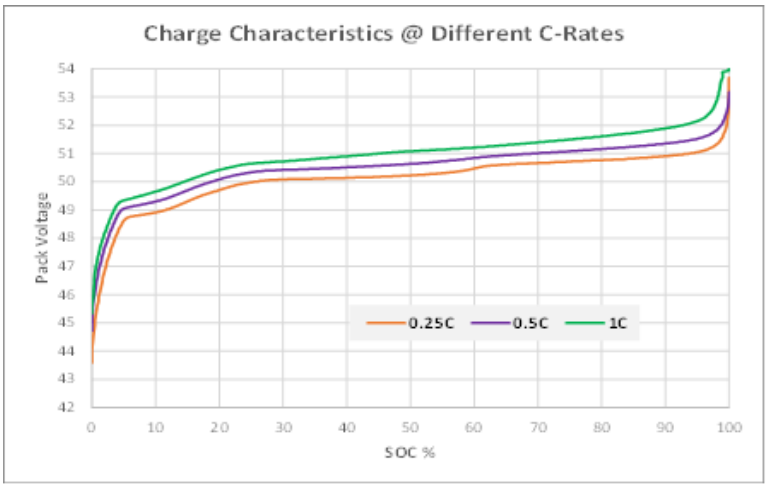

Amara Raja Advanced Cell Technologies Pvt Ltd (A subsidiary company of Amara Raja Energy & Mobility Limited)
Manufacturing Facility: M/S. Amara Raja Advanced Cell Technologies Pvt Ltd, Plot No. 1, Sy. Nos. 556 & 607, Mahabubnagar Urban Mandal, New Energy Park, Divitipally Village, Telangana, India 509001.
Corporate Office: Terminal A, 1-18/1/AMR/NR, Nanakramguda, Gachibowli, Hyderabad - 500032, Telangana, India.