AMARON LFP 48 V • 150 Ah • 7,2 kWh

TÜRKÇE | Ürün bilgileri ve teknik başvuru



Bu Türkçe açıklamalı sürüm, gönderilen üretici belgesine dayanılarak Alemdar Enerji için hazırlanmıştır. Orijinal belgenin tüm sayfaları, teknik tabloları ve grafikleri dosyanın sonundaki İngilizce ekte korunmuştur. Üretici onaylı çeviri değildir.

Ürün ve özellikler

AS048150, LiFePO4 kimyasına sahip 19 inç raf montajlı batarya paketidir. Hızlı şarj, uzun çevrim ömrü, yüksek enerji yoğunluğu, bakım gerektirmeyen kullanım ve düşük alan ihtiyacı sunar.

BMS ve güvenlik

RS485 izleme; aşırı şarj, aşırı deşarj, kısa devre, sıcaklık ve aşırı akım korumaları; MOSFET yüksek/düşük sıcaklık koruması; pasif hücre dengeleme; özelleştirilebilir BMS algoritmaları; veri kaydı; uyku modu ve ters kutup koruması bulunur. Hırsızlık koruması isteğe bağlıdır.

Kaynakta belirtilen standartlar

IEC 62619, IEC 62620, UL 1642/1973 ve UN38.3.

Teknik bilgiler

Parametre	Değer
Model	AS048150
Nominal gerilim / kapasite	48 V / 150 Ah
Enerji / çalışma gerilimi	7,2 kWh / 42–54,5 V

Ah verimi	≥ %99
Şarj akımı (standart / en yüksek)	60 A / 100 A
Deşarj akımı (standart / en yüksek)	60 A / 100 A
Derinlik × genişlik × yükseklik	530 × 482,6 × 133 mm
Montaj / haberleşme	19 inç raf / RS485
LED / paralel bağlantı	ALM / RUN / SOC; en fazla 15 paket
Çevrim ömrü	≥6000 çevrim (%80 DOD, 25 °C)
Şarj / deşarj sıcaklığı	0…60 °C / −20…60 °C
Depolama sıcaklığı	0…40 °C
Terminal / ağırlık / koruma	M8 / 55 ±1 kg / IP20

Orijinal teknik ek için Türkçe okuma anahtarı

Teknik ek sayfa 2: boyut çizimleri, deşarj performansı ve şarj performansı grafikleri. Üretici: Amara Raja Advanced Cell Technologies Pvt Ltd; tesis Divitipally, Telangana, Hindistan; merkez Hyderabad.

İngilizce terim	Türkçe karşılığı
Rated / Nominal capacity	Anma / nominal kapasite
Float / Boost charge	Tampon / yükseltme şarjı
Constant current / power discharge	Sabit akım / sabit güç deşarjı
ECV / VPC	Deşarj sonu hücre gerilimi / hücre başına volt
C10 / C20	10 / 20 saatlik deşarj rejimindeki kapasite
DOD / SOC / PSOC	Deşarj derinliği / şarj durumu / kısmi şarj durumu
Cycle life / design float life	Çevrim ömrü / tasarım tampon ömrü
Length / Width / Height / Depth	Uzunluk / genişlik / yükseklik / derinlik
Weight / Dimensions	Ağırlık / boyutlar
Min / Hr / Hrs	Dakika / saat
Cell / Module / Terminal	Hücre / modül / kutup başı

Takip eden sayfalar: İngilizce üretici belgesinin tam kopyası. Katalog baskı tarihindeki bilgiler geçerlidir; kurumsal rakamlar güncel yıl iddiası olarak değerlendirilmemelidir.

AMARA RAJA
Gotta be a better way



48V-150Ah, 7.2 kWh Lithium-ion Battery (LiFePO4)

Overview & Amaron LiB Benefits:

Amara Raja provides safe & Reliable lithium-Ion battery solutions with wide range of models for **Stationary & eMobility** applications.

- Quick charging
- Long cyclic life
- High specific energy / energy density
- Zero Maintenance
- Low footprint

Features:

- RS485 communication output for monitoring.
- Multi-level safety protection for overcharge, over discharge, short circuit, temperature etc.,
- Over current protection in charge/discharge.
- MOSFET high/low temperature protection.
- Passive cell balancing.
- Customized BMS functions and algorithms
- Data logging.
- SMART BMS - Provision for sleep mode.
- Protection for short Circuit & Reverse polarity.
- Anti-theft protection (Optional).

Certifications & Standard Compliance:

- IEC 62619
- IEC 62620
- UL 1642/1973
- UN38.3

Specifications	Parameters
Model	AS048150
Nominal voltage	48V
Rated Capacity	150 Ah
Energy	7.2 kWh
Working voltage range	42V - 54.5V
Ah Efficiency(%)	≥ 99%
Charging current (Standard/Maximum)	60A / 100A
Discharging current (Standard/Maximum)	60A / 100A
Dimensions (D x W x H) mm	530 x 482.6 x 133
Installation method	19” Rack Mount
Communication Interface	RS485
LED Indicator	ALM/RUN/SOC
Max. number of parallel connection	15
Cycle life (80% DOD, 25℃)	≥6000 cycles
Operating Temperature	Charging : 0℃ to 60℃ Discharging : -20℃ to 60℃, Storage: 0℃ to 40℃
Terminal	M8
Weight	55 ± 1 kg
IP Class	IP20

Amara Raja Advanced Cell Technologies Pvt Ltd (A subsidiary company of Amara Raja Energy & Mobility Limited)
Manufacturing Facility: M/S. Amara Raja Advanced Cell Technologies Pvt Ltd, Plot No. 1, Sy. Nos. 556 & 607, Mahabubnagar Urban Mandal, New Energy Park, Divitipally Village, Telangana, India 509001.
Corporate Office: Terminal A, 1-18/1/AMR/NR, Nanakramguda, Gachibowli, Hyderabad - 500032, Telangana, India.

AMARA RAJA
Gotta be a better way

Dimensional Overview of Battery Pack

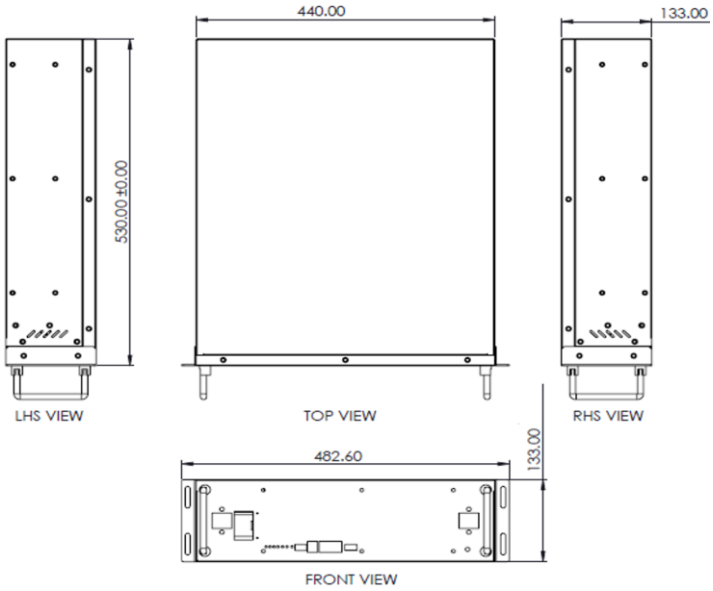

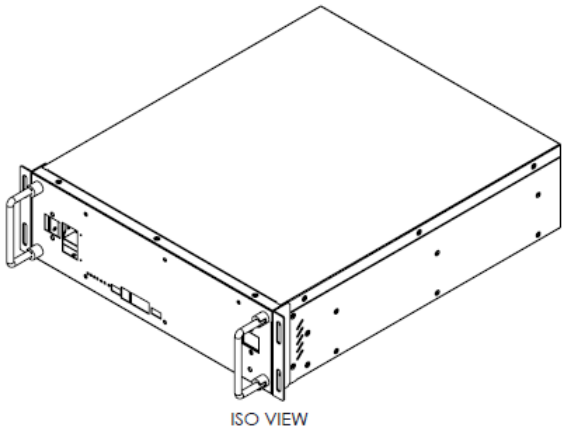

Discharge Performance

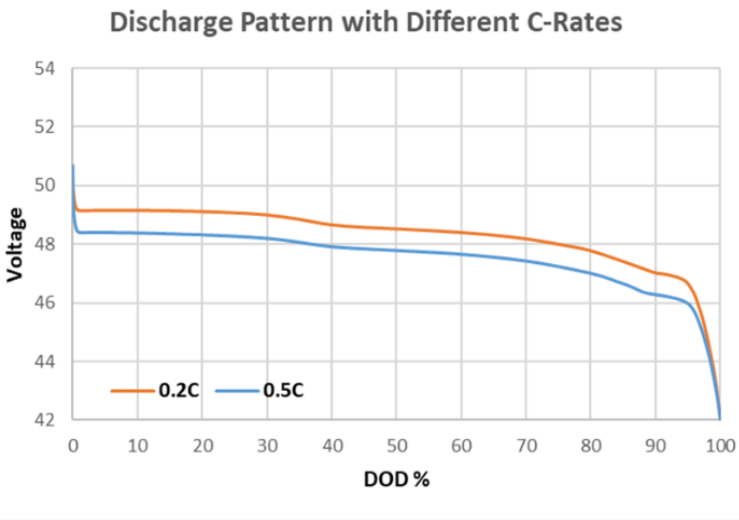

Charge Performance

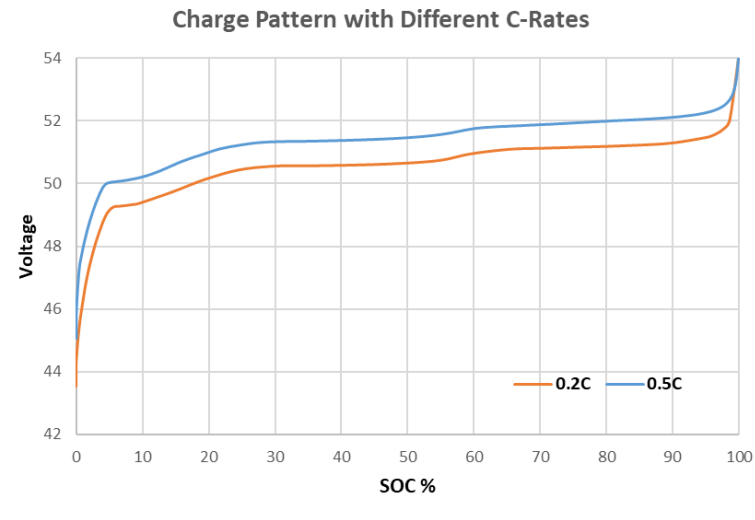

Amara Raja Advanced Cell Technologies Pvt Ltd (A subsidiary company of Amara Raja Energy & Mobility Limited)
Manufacturing Facility: M/S. Amara Raja Advanced Cell Technologies Pvt Ltd, Plot No. 1, Sy. Nos. 556 & 607, Mahabubnagar Urban Mandal, New Energy Park, Divitipally Village, Telangana, India 509001.
Corporate Office: Terminal A, 1-18/1/AMR/NR, Nanakramguda, Gachibowli, Hyderabad - 500032, Telangana, India.