SULU MARŞ AKÜSÜ SERİSİ · FLOODED STARTER BATTERY SERIES

115F51R

Standart tip: **115F51R** – 12V 120Ah · STAY STRONG kodu: SS115F51R

AĞIR HİZMET SULU AKÜ / HEAVY DUTY FLOODED BATTERY





Ürün görseli / Product image

12V
GERİLİM
VOLTAGE

120Ah
KAPASİTE
CAPACITY

800A
SOĞUK MARŞ (CCA)
COLD CRANKING

223min
REZERV KAPASİTE
RESERVE CAPACITY

32.6kg
AĞIRLIK
WEIGHT

U × G × Y / L × W × H **504 × 183.5 × 223 mm**

TEKNİK ÖZELLİKLER
CHARACTERISTICS · ELECTRICAL / MECHANICAL / OPERATING

Nominal gerilim Nominal Voltage		12V
Nominal kapasite (20 saat) Nominal capacity (20 h)		120Ah
Rezerv kapasite Reserve capacity		223min
Soğuk marş akımı @0°F (-18°C) Cold cranking amps @0°F (-18°C)		800A
Boyutlar Dimensions	Uzunluk Length	504mm (19.8inches)
	Genişlik Width	183.5mm (7.22inches)
	Yükseklik Height	223mm (8.78inches)

Yaklaşık ağırlık Approx. weight	32.6kg (71.9lbs)
Terminal	1
Hücre yerleşimi Cell layout	3
Sabitleme (hold-down) Hold-down	B0
Gövde Case	Siyah PP malzeme Black PP material
Kapak Cover	Siyah PP malzeme Black PP material
Tutamak Handle	TS8

SELÇUK ALEMDAR ENERJİ İTH. İHR. SAN. VE TİC. A.Ş.
☎ 0532 015 55 82 (Tel / WhatsApp) · ☎ 0216 771 95 39 · alemdarenerji.com

01 TEKNİK ÇİZİM / TECHNICAL DRAWING (mm)

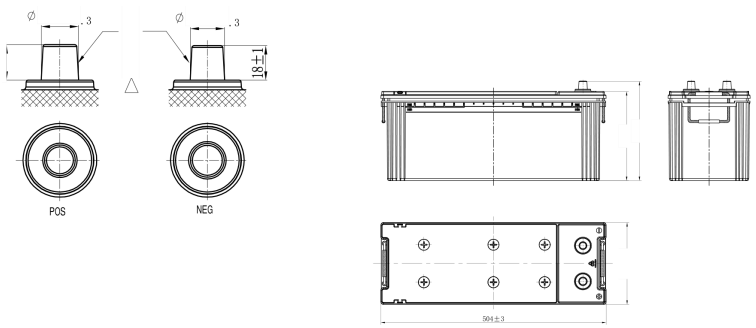

Ölçüler mm'dir / Dimensions in mm

Uzunluk Length	Genişlik Width	Yükseklik Height
504mm	183.5mm	223mm

TERMİNAL / TERMINAL

1

*Değerler normal üretim süreçlerinde ±%5 değişkenlik gösterebilir.

*Values are subject to variation of ±5% in normal manufacturing processes.

02 UYGULAMALAR • ÖZELLİKLER • STANDARTLAR / APPLICATIONS · FEATURES · STANDARDS

GENEL ÖZELLİKLER / GENERAL FEATURES

- **Yüksek kapasite ve yüksek CCA**
  High capacity and high CCA
- **Bakım gerektirmez**
  Maintenance-free
- **Yüksek titreşim dayanımı**
  High vibration resistance
- **Yüksek korozyon dayanımı için güçlü kurşun-kalsiyum alaşımlı ızgaralar**
  Strong lead-calcium alloy grids for great corrosion resistance
- **Yüksek mukavemetli PP kutu ve kapak – kırılma endişesi yoktur**
  High strength PP case and cover – no worries about breakage
- **OE (orijinal ekipman) kalite sertifikası**
  OE quality certification

UYGULAMALAR / APPLICATIONS

- **Ticari araç marşı**
  Commercial vehicle starting
- **Motor çalıştırma**
  Engine start

03 SULU MARŞ TEKNOLOJİSİ / FLOODED STARTER TECHNOLOGY

Sulu (flooded) marş akülerinde elektrolit sıvı hâldedir. Kurşun-kalsiyum alaşımlı ızgaralar ve bakım gerektirmeyen (MF) kapak tasarımı su kaybını en aza indirir. Otomobil, hafif ticari ve ticari araçlarda yüksek marş akımı (CCA) sağlamak için tasarlanmıştır.

In flooded starter batteries the electrolyte is liquid. Lead-calcium grids and a maintenance-free (MF) lid design minimise water loss. They are designed to deliver high cold-cranking current (CCA) in passenger cars, light commercial and commercial vehicles.

Yukarıdaki veriler tavsiye niteliğindedir; ürün görseli temsilidir. Teknik özellikler önceden haber verilmeksizin değiştirilebilir. Data above are recommended values; the product image is representative. Specifications are subject to change without prior notice. © STAY STRONG – SELÇUK ALEMDAR ENERJİ İTH. İHR. SAN. VE TİC. A.Ş.