SULU MARŞ AKÜSÜ SERİSİ · FLOODED STARTER BATTERY SERIES

# 180H52L

## STAY STRONG SS180H52L-CW with magic eye




Standart tip: **180H52L** – 12V 190Ah · STAY STRONG kodu: SS180H52L-CW with magic eye
AĞIR HİZMET SULU AKÜ / HEAVY DUTY FLOODED BATTERY




Ürün görseli / Product image

**12V**
GERİLİM
VOLTAGE

**190Ah**
KAPASİTE
CAPACITY

**1050A**
SOĞUK MARŞ (CCA)
COLD CRANKING

**383min**
REZERV KAPASİTE
RESERVE CAPACITY

**52.5kg**
AĞIRLIK
WEIGHT

U × G × Y / L × W × H **521 × 261 × 240.5 mm**

## TEKNİK ÖZELLİKLER
CHARACTERISTICS · ELECTRICAL / MECHANICAL / OPERATING

| | | |
|---|---|---|
| Nominal gerilim<br>Nominal Voltage | | 12V |
| Nominal kapasite (20 saat)<br>Nominal capacity (20 h) | | 190Ah |
| Rezerv kapasite<br>Reserve capacity | | 383min |
| Soğuk marş akımı @0°F (-18°C)<br>Cold cranking amps @0°F (-18°C) | | 1050A |
| Boyutlar<br>Dimensions | Uzunluk<br>Length | 521mm (20.5inches) |
| | Genişlik<br>Width | 261mm (10.3inches) |
| | Yükseklik<br>Height | 240.5mm (9.47inches) |

| | |
|---|---|
| Yaklaşık ağırlık<br>Approx. weight | 52.5kg(115.7lbs) |
| Terminal | 1 |
| Hücre yerleşimi<br>Cell layout | 4 |
| Sabitleme (hold-down)<br>Hold-down | B0 |
| Gövde<br>Case | Siyah PP malzeme<br>Black PP material |
| Kapak<br>Cover | Siyah PP malzeme<br>Black PP material |
| Tutamak<br>Handle | TS8 |

**SELÇUK ALEMDAR ENERJİ İTH. İHR. SAN. VE TİC. A.Ş.**
☎ 0532 015 55 82 (Tel / WhatsApp) · ☎ 0216 771 95 39 · alemdarenerji.com

## 01 TEKNİK ÇİZİM / TECHNICAL DRAWING (mm)

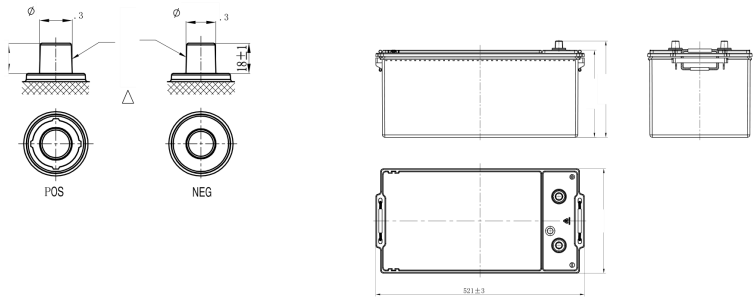


Ölçüler mm'dir / Dimensions in mm

| Uzunluk<br>Length | Genişlik<br>Width | Yükseklik<br>Height |
|---|---|---|
| 521mm | 261mm | 240.5mm |

**TERMİNAL** / TERMINAL

1

*Değerler normal üretim süreçlerinde ±%5 değişkenlik gösterebilir.

*Values are subject to variation of ±5% in normal manufacturing processes.

## 02 UYGULAMALAR • ÖZELLİKLER • STANDARTLAR / APPLICATIONS · FEATURES · STANDARDS

### GENEL ÖZELLİKLER / GENERAL FEATURES

- **Yüksek kapasite ve yüksek CCA**
  High capacity and high CCA
- **Bakım gerektirmez**
  Maintenance-free
- **Yüksek titreşim dayanımı**
  High vibration resistance
- **Yüksek korozyon dayanımı için güçlü kurşun-kalsiyum alaşımlı ızgaralar**
  Strong lead-calcium alloy grids for great corrosion resistance
- **Yüksek mukavemetli PP kutu ve kapak – kırılma endişesi yoktur**
  High strength PP case and cover – no worries about breakage
- **OE (orijinal ekipman) kalite sertifikası**
  OE quality certification

### UYGULAMALAR / APPLICATIONS

- **Ticari araç marşı**
  Commercial vehicle starting
- **Motor çalıştırma**
  Engine start

## 03 SULU MARŞ TEKNOLOJİSİ / FLOODED STARTER TECHNOLOGY

Sulu (flooded) marş akülerinde elektrolit sıvı hâldedir. Kurşun-kalsiyum alaşımlı ızgaralar ve bakım gerektirmeyen (MF) kapak tasarımı su kaybını en aza indirir. Otomobil, hafif ticari ve ticari araçlarda yüksek marş akımı (CCA) sağlamak için tasarlanmıştır.

In flooded starter batteries the electrolyte is liquid. Lead-calcium grids and a maintenance-free (MF) lid design minimise water loss. They are designed to deliver high cold-cranking current (CCA) in passenger cars, light commercial and commercial vehicles.

Yukarıdaki veriler tavsiye niteliğindedir; ürün görseli temsilidir. Teknik özellikler önceden haber verilmeksizin değiştirilebilir. Data above are recommended values; the product image is representative. Specifications are subject to change without prior notice. © STAY STRONG – SELÇUK ALEMDAR ENERJİ İTH. İHR. SAN. VE TİC. A.Ş.