AGM START-STOP AKÜ SERİSİ · AGM START-STOP BATTERY SERIES

L2 AGM 60Ah

Standart tip: **L2 AGM 60Ah** – 12V 60Ah · STAY STRONG kodu: SSAGM-L2-IB

AGM START-STOP AKÜ / AGM START-STOP BATTERY





Ürün görseli / Product image

12V
GERİLİM
VOLTAGE

60Ah
KAPASİTE
CAPACITY

680A
SOĞUK MARŞ (CCA)
COLD CRANKING

100min
REZERV KAPASİTE
RESERVE CAPACITY

18.6kg
AĞIRLIK
WEIGHT

U × G × Y / L × W × H **242 × 175 × 190 mm**

TEKNİK ÖZELLİKLER
CHARACTERISTICS · ELECTRICAL / MECHANICAL / OPERATING

Nominal gerilim Nominal Voltage		12V
Nominal kapasite (20 saat) Nominal capacity (20 h)		60Ah
Rezerv kapasite Reserve capacity		100min
Soğuk marş akımı @0°F (-18°C) Cold cranking amps @0°F (-18°C)		680A
Boyutlar Dimensions	Uzunluk Length	242mm (9.53inches)
	Genişlik Width	175mm (6.89inches)
	Yükseklik Height	190mm (7.48inches)

Yaklaşık ağırlık Approx. weight	18.6kg (41.0lbs)
Terminal	1
Hücre yerleşimi Cell layout	0
Sabitleme (hold-down) Hold-down	B13
Gövde Case	Siyah PP malzeme Black PP material
Kapak Cover	Siyah PP malzeme Black PP material
Tutamak Handle	TS2

SELÇUK ALEMDAR ENERJİ İTH. İHR. SAN. VE TİC. A.Ş.
☎ 0532 015 55 82 (Tel / WhatsApp) · ☎ 0216 771 95 39 · alemdarenerji.com

01 TEKNİK ÇİZİM / TECHNICAL DRAWING (mm)

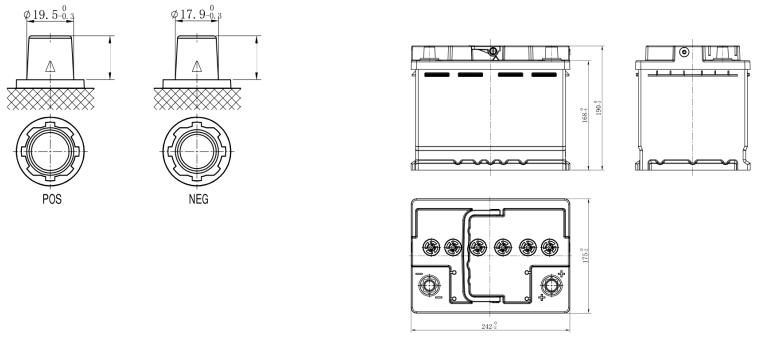

Ölçüler mm'dir / Dimensions in mm

Uzunluk Length	Genişlik Width	Yükseklik Height
242mm	175mm	190mm

TERMİNAL / TERMINAL

1

*Değerler normal üretim süreçlerinde ±%5 değişkenlik gösterebilir.

*Values are subject to variation of ±5% in normal manufacturing processes.

02 UYGULAMALAR • ÖZELLİKLER • STANDARTLAR / APPLICATIONS · FEATURES · STANDARDS

GENEL ÖZELLİKLER / GENERAL FEATURES

- **Maksimum soğuk marş akımı (CCA) ve ömür**
  Maximum CCA and life
- **Valf regülasyonlu (VRLA) teknoloji**
  Valve-regulated technology
- **Gelişmiş emici cam elyaf (AGM) teknolojisi**
  Advanced Absorbed Glass Mat (AGM) technology
- **Üst düzey güvenlik – serbest asit yok**
  Top-level safety – absolutely no free acid
- **Konvansiyonel marş akülerine göre 2 kat daha hızlı şarj kabulü**
  2x faster charge acceptance than conventional starter batteries
- **Konvansiyonel marş akülerine göre 3 kat daha uzun çevrim ömrü**
  3x higher cycle life than conventional starter batteries
- **Kısmi şarj durumunda (PSoC) çalışmaya uygun**
  Suitable for partial state of charge (PSoC) operation
- **OE (orijinal ekipman) kalite sertifikası**
  OE quality certification

UYGULAMALAR / APPLICATIONS

- **Start-stop sistemli otomobiller**
  Cars with start-stop system
- **Elektrikli / hibrit araçlar (EV/HEV)**
  EV/HEV
- **Motor çalıştırma**
  Engine start

03 AGM START-STOP TEKNOLOJİSİ / AGM START-STOP TECHNOLOGY

AGM start-stop aküleri, motorun sık durup kalktığı start-stop sistemli araçlar için geliştirilmiştir. Elektrolit cam elyaf separatörlere (AGM) emdirilmiştir; serbest asit bulunmaz. Yüksek marş akımı, hızlı şarj kabulü ve kısmi şarj durumunda (PSoC) yüksek çevrim dayanımı sunar.

AGM start-stop batteries are developed for vehicles with start-stop systems, where the engine stops and restarts frequently. The electrolyte is absorbed in glass-mat (AGM) separators, so there is no free acid. They offer high cranking current, fast charge acceptance and high cycling endurance in partial state of charge (PSoC).

Yukarıdaki veriler tavsiye niteliğindedir; ürün görseli temsilidir. Teknik özellikler önceden haber verilmeksizin değiştirilebilir. Data above are recommended values; the product image is representative. Specifications are subject to change without prior notice. © STAY STRONG – SELÇUK ALEMDAR ENERJİ İTH. İHR. SAN. VE TİC. A.Ş.