AGM VRLA AKÜ SERİSİ · AGM VRLA BATTERY SERIES

SSCP12-19W

12V 19W · AGM VRLA · 151 × 51 × 99 mm

PUNCH IZGARA TEKNOLOJİLİ AKÜ / PUNCH GRID BATTERY





Ürün görseli / Product image

12V
GERİLİM
VOLTAGE

5.5Ah
KAPASİTE
CAPACITY

19W/cell
NOMİNAL GÜÇ
NOMINAL RATE

154A
KISA DEVRE
SHORT CIRCUIT

≈ 31 mΩ
İÇ DİRENÇ
INT. RESISTANCE

1.7kg
AĞIRLIK
WEIGHT

U × G × Y / L × W × H — **151 × 51 × 99 mm**

TEKNİK ÖZELLİKLER
CHARACTERISTICS · ELECTRICAL / MECHANICAL / OPERATING

Nominal gerilim Rated voltage		**12V**
Nominal güç (25°C) Nominal rate (25°C)	W15,1.67V/cell	**19W/cell**
Nominal kapasite (25°C) Nominal capacity (25°C)	C20,1.75V/cell	**5.5Ah**
Boyutlar Dimensions	Uzunluk Length	**151mm(5.94inches)**
	Genişlik Width	**51mm(2.01inches)**
	Kutu yüksekliği Container height	**93mm(3.66inches)**
	Toplam yükseklik Total height	**99mm(3.90inches)**
Yaklaşık ağırlık Approx. weight		**1.7kg(3.75lbs)**
Terminal		**T1/T2**
Kutu malzemesi Container material		**ABS (UL94 HB; V-0 opsiyonel)** ABS (UL94 HB or V-0 optional)
Kısa devre akımı Short-circuit current		**154A**
İç direnç (25°C) Internal resistance (25°C)		**Yaklaşık 31 mΩ (tam şarjlı)** Approx. 31 mΩ (fully charged)

Çalışma sıcaklığı aralığı Operating temp. range	Deşarj Discharge	**-15~50°C (5~122°F)**
	Şarj Charge	**-20~40°C (-4~104°F)**
	Depolama Storage	**-15~40°C (5~104°F)**
Nominal çalışma sıcaklığı Nominal operating temp. range		**25±3°C (77±5°F)**
Maks. şarj akımı (25°C) Max. charging current (25°C)		**0.3C**
Şarj gerilimi (25°C) Charge voltage (25°C)	Bekleme kullanımı Standby use	**Çevrimli kullanım** Cycle use
	2.25-2.30V/cell	**2.35-2.45V/cell**
Sıcaklık katsayısı Temp. coefficient	-3mV/cell/°C	**-5mV/cell/°C**
Sıcaklığın kapasiteye etkisi Effect of temperature on capacity	40°C (104°F)	**103%**
	25°C (77°F)	**100%**
	0°C (32°F)	**86%**
Kendiliğinden deşarj Self discharge	25°C (77°F)'de ayda ≤ %3. Aküler 25°C (77°F)'de 6 aya kadar depolanabilir, ardından tazeleme şarjı gerekir. Daha yüksek sıcaklıklarda bu süre kısalır. ≤3% per month at 25°C (77°F). Batteries may be stored up to 6 months at 25°C (77°F), then a freshening charge is required. At higher temperatures the interval is shorter.	

01 TEKNİK ÇİZİM / TECHNICAL DRAWING (mm)

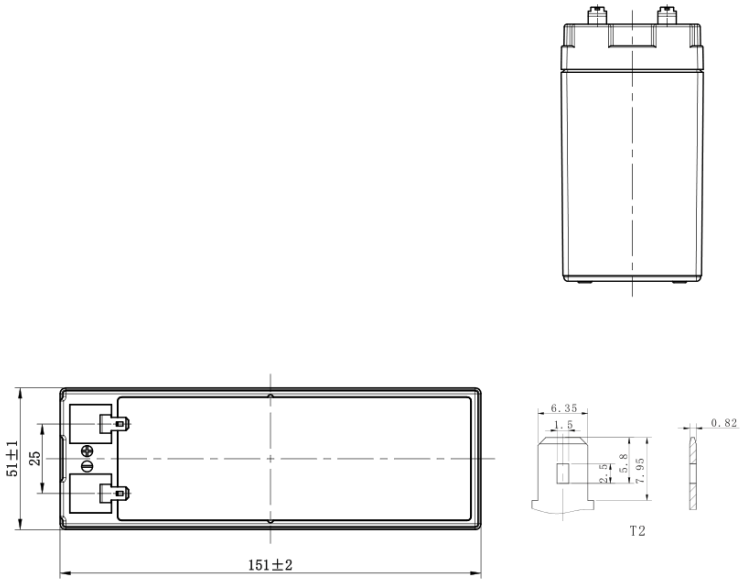

Ölçüler mm'dir / Dimensions in mm

Uzunluk Length	Genişlik Width	Kutu yüksekliği Container height	Toplam yükseklik Total height
151mm	51mm	93mm	99mm

TERMİNAL / TERMINAL
T1/T2

02 DEŞARJ TABLOLARI / DISCHARGE TABLES (25°C)

Sabit akım deşarjı (A, 25°C) / Constant current discharge (A, 25°C)

Son ger. / F.V.	5 min	10 min	15 min	20 min	30 min	45 min	1 h	1.5 h	2 h	3 h	4 h	5 h	6 h	8 h	10 h	20 h
1.85 V	16.2	11.1	8.88	7.29	5.41	3.99	3.27	2.40	1.88	1.36	1.08	0.921	0.789	0.622	0.508	0.269
1.80 V	17.4	11.8	9.31	7.58	5.58	4.10	3.35	2.45	1.92	1.38	1.10	0.935	0.801	0.631	0.515	0.272
1.75 V	18.3	12.3	9.62	7.79	5.73	4.19	3.42	2.49	1.95	1.40	1.11	0.947	0.811	0.637	0.520	0.275
1.70 V	19.2	12.8	10.0	8.02	5.87	4.28	3.48	2.53	1.98	1.42	1.13	0.960	0.820	0.644	0.526	0.277
1.67 V	19.9	13.1	10.2	8.18	5.98	4.35	3.54	2.57	2.00	1.44	1.14	0.968	0.828	0.649	0.529	0.279
1.60 V	21.1	13.7	10.5	8.42	6.14	4.46	3.62	2.62	2.04	1.46	1.16	0.983	0.839	0.658	0.536	0.282

Sabit güç deşarjı (W/hücre, 25°C) / Constant power discharge (W/cell, 25°C)

Son ger. / F.V.	5 min	10 min	15 min	20 min	30 min	45 min	1 h	1.5 h	2 h	3 h	4 h	5 h	6 h	8 h	10 h	20 h
1.85 V	32.1	22.3	17.9	14.7	11.0	8.14	6.36	4.68	3.69	2.67	2.13	1.82	1.56	1.23	1.01	0.538
1.80 V	34.2	23.4	18.6	15.2	11.2	8.33	6.50	4.76	3.75	2.71	2.16	1.84	1.58	1.25	1.02	0.544
1.75 V	35.7	24.2	19.1	15.5	11.6	8.47	6.60	4.83	3.80	2.75	2.19	1.86	1.60	1.26	1.03	0.550
1.70 V	37.0	25.0	19.6	16.0	11.8	8.63	6.71	4.91	3.85	2.78	2.21	1.89	1.62	1.27	1.04	0.554
1.67 V	37.9	25.5	20.1	16.3	12.0	8.75	6.80	4.96	3.88	2.80	2.23	1.90	1.63	1.28	1.05	0.559
1.60 V	39.5	26.3	20.6	16.7	12.2	8.90	6.92	5.04	3.95	2.85	2.26	1.93	1.65	1.30	1.06	0.565

F.V. = son gerilim (V/hücre) / final voltage (V/cell) · min = dakika, h = saat / minutes, hours

03 PERFORMANS EĞRİLERİ / PERFORMANCE CURVES

DEŞARJ KARAKTERİSTİKLERİ
DISCHARGE CHARACTERISTICS

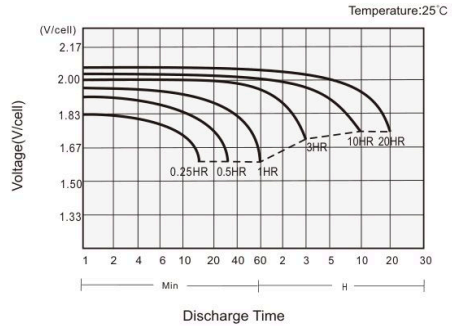

ŞARJ KARAKTERİSTİKLERİ
CHARGING CHARACTERISTICS

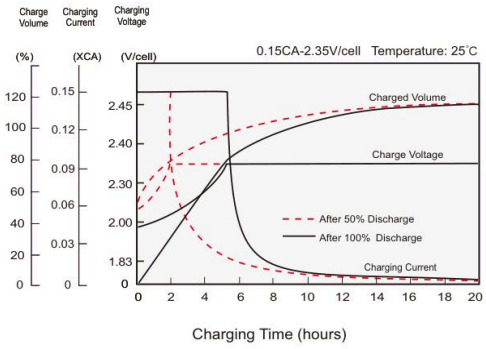

SICAKLIĞIN KAPASİTEYE ETKİSİ
EFFECT OF TEMPERATURE ON CAPACITY

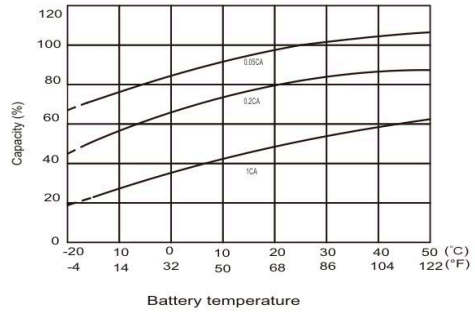

KENDİ KENDİNE DEŞARJ KARAKTERİSTİKLERİ
SELF-DISCHARGE CHARACTERISTICS

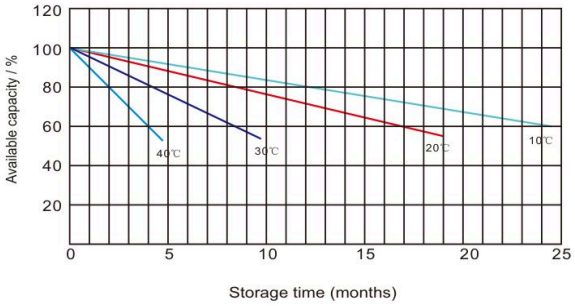

04 UYGULAMALAR · ÖZELLİKLER · STANDARTLAR / APPLICATIONS · FEATURES · STANDARDS

UYGULAMALAR / APPLICATIONS

- **Kesintisiz güç kaynağı (UPS)**
  Uninterruptable Power Supply (UPS)
- **Elektrik güç sistemleri (EPS)**
  Electric Power System (EPS)
- **Acil durum yedek güç kaynağı**
  Emergency backup power supply
- **Alarm ve güvenlik sistemleri**
  Alarm and security system
- **Haberleşme güç kaynağı**
  Communication power supply
- **DC güç kaynağı**
  DC power supply
- **Otomatik kontrol sistemleri**
  Auto control system

GENEL ÖZELLİKLER / GENERAL FEATURES

- **5 yıl tasarım ömrü (25°C)**
  5 years design life (25°C)
- **Kurşun-kalsiyum alaşım, kapalı tasarım, su ilavesi gerektirmez**
  Lead calcium alloy, sealed design, no watering required
- **Delinmeye dayanıklı mikro gözenekli cam elyaf separatörler ömrü uzatır**
  Puncture-resistant micro-porous glass mat separators extend life
- **Otomatik punch ızgara üretim süreci ve özgün teknoloji; güç kapasitesini, hücre tutarlılığını, uzun vadeli güvenilirliği ve servis ömrünü optimize eder**
  Automatic grid punch manufacturing process and unique technology optimize power capacity, cell consistency, long-term reliability and service life

STANDARTLAR / STANDARDS

- **IEC 60896 standartlarına ve AB Pil/Akü Direktifine uygun**
  Compliance with IEC 60896 standards, EU Battery Directive
- **UL, CE onaylı**
  UL, CE approved

05 AGM VRLA TEKNOLOJİSİ / AGM VRLA TECHNOLOGY

AGM (Absorbent Glass Mat) aküde elektrolit, plakalar arasına sıkıştırılmış cam elyaf separatörlere tamamen emdirilmiştir; serbest sıvı asit bulunmaz. Valf regülasyonlu (VRLA) kapalı yapı sızdırmaz ve bakım gerektirmez.

In an AGM (Absorbent Glass Mat) battery the electrolyte is fully absorbed in glass-fibre separators compressed between the plates, so there is no free liquid acid. The sealed valve-regulated (VRLA) design is spill-proof and maintenance-free.

Yukarıdaki veriler tavsiye niteliğindedir; ürün görseli temsilidir. Teknik özellikler önceden haber verilmeksizin değiştirilebilir. Data above are recommended values; the product image is representative. Specifications are subject to change without prior notice. © STAY STRONG – SELÇUK ALEMDAR ENERJİ İTH. İHR. SAN. VE TİC. A.Ş.