AGM VRLA AKÜ SERİSİ · AGM VRLA BATTERY SERIES

SSHT12-100

12V 100Ah · AGM VRLA · 330 × 173 × 218 mm

YÜKSEK SICAKLIĞA DAYANIKLI AKÜ / HIGH TEMPERATURE BATTERY





Ürün görseli / Product image

12V
GERİLİM
VOLTAGE

100Ah
KAPASİTE
CAPACITY

2000A
KISA DEVRE
SHORT CIRCUIT

≈ 8 mΩ
İÇ DİRENÇ
INT. RESISTANCE

33.5kg
AĞIRLIK
WEIGHT

U × G × Y / L × W × H — **330 × 173 × 218 mm**

TEKNİK ÖZELLİKLER
CHARACTERISTICS · ELECTRICAL / MECHANICAL / OPERATING

Nominal gerilim Rated voltage		**12V**
Nominal kapasite (35°C) Nominal capacity (35°C)	C10,1.80V/cell	**100Ah**
Boyutlar Dimensions	Uzunluk Length	**330mm (13.0inches)**
	Genişlik Width	**173mm (6.81inches)**
	Kutu yüksekliği Container height	**212mm (8.35inches)**
	Toplam yükseklik Total height	**218mm (8.58inches)**
Yaklaşık ağırlık Approx. weight		**33.5kg (73.9lbs)**
Terminal		**T11(M8)**
Kutu malzemesi Container material		**ABS (UL94 V-0)**
Kısa devre akımı Short-circuit current		**2000A**
İç direnç (35°C) Internal resistance (35°C)		**Yaklaşık 8 mΩ (tam şarjlı)** Approx. 8 mΩ (fully charged)
Çalışma sıcaklığı aralığı Operating temp. range	Deşarj Discharge	**-40~65°C (-40~149°F)**
	Şarj Charge	**-20~45°C (-4~113°F)**
	Depolama Storage	**-20~50°C (-4~122°F)**

Nominal çalışma sıcaklığı Nominal operating temp. range		**25±10°C (77±18°F)**
Maks. şarj akımı (35°C) Max. charging current (35°C)		**0.25C**
Şarj gerilimi (35°C) Charge voltage (35°C)	Tampon (float) şarj Float charge	**Dengeleme şarjı** Equalization charge
	2.23-2.27V/cell	**2.35-2.40V/cell**
Sıcaklık katsayısı Temp. coefficient	-3mV/cell/°C	**-5mV/cell/°C**
Sıcaklığın kapasiteye etkisi Effect of temperature on capacity	40°C (104°F)	**103%**
	35°C (95°F)	**100%**
	0°C (32°F)	**86%**
Kendiliğinden deşarj Self discharge	Aküler 35°C (95°F)'de 6 aya kadar depolanabilir; ardından tazeleme şarjı gerekir. Daha yüksek sıcaklıklarda bu süre kısalır. Batteries can be stored for up to 6 months at 35°C (95°F) and then a freshening charge is required. For higher temperatures the time interval will be shorter.	

01 TEKNİK ÇİZİM / TECHNICAL DRAWING (mm)

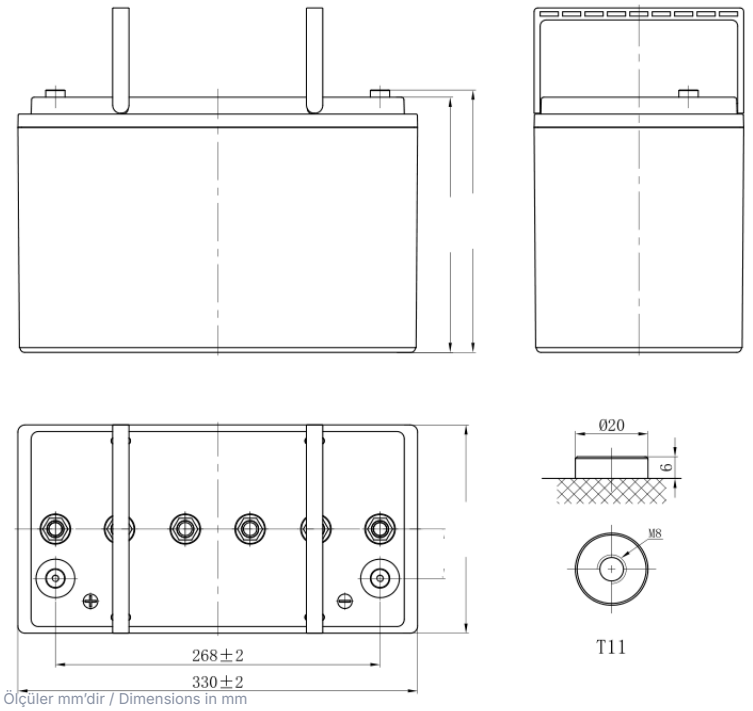

Ölçüler mm'dir / Dimensions in mm

Uzunluk Length	Genişlik Width	Kutu yüksekliği Container height	Toplam yükseklik Total height
330mm	173mm	212mm	218mm

TERMİNAL / TERMINAL
T11(M8)

02 DEŞARJ TABLOLARI / DISCHARGE TABLES (35°C)

Sabit akım deşarjı (A, 35°C) / Constant current discharge (A, 35°C)

Son ger. / F.V.	30 min	45 min	1 h	2 h	3 h	4 h	5 h	6 h	8 h	10 h	20 h
1.85 V	72.4	55.9	47.8	31.0	23.3	19.1	16.0	14.1	11.3	9.69	5.17
1.80 V	78.6	60.3	50.5	33.3	25.0	20.3	17.0	14.9	11.9	10.0	5.35
1.75 V	85.5	65.7	55.0	34.6	26.0	21.0	17.4	15.4	12.3	10.3	5.49
1.70 V	93.3	70.8	58.2	36.5	27.4	21.9	18.4	16.1	12.8	10.7	5.63
1.67 V	98.5	74.9	60.2	37.8	28.5	22.8	19.0	16.7	13.2	11.0	5.80
1.60 V	105.1	77.9	62.0	38.8	29.2	23.3	19.4	17.0	13.4	11.2	5.89
1.85 V	139.4	108.5	93.2	60.7	45.8	37.7	31.8	27.9	22.5	19.4	10.3
1.80 V	149.2	116.1	97.8	64.8	49.0	39.8	33.5	29.4	23.6	20.0	10.7
1.75 V	160.8	125.5	106.1	67.2	50.7	41.0	34.2	30.3	24.3	20.5	10.9
1.70 V	174.6	134.7	112.0	70.6	53.3	42.8	36.1	31.7	25.3	21.2	11.2
1.67 V	182.7	141.2	115.0	72.8	55.2	44.3	37.1	32.7	26.1	21.8	11.6
1.60 V	193.6	146.0	117.8	74.3	56.4	45.2	37.9	33.3	26.5	22.2	11.7

F.V. = son gerilim (V/hücre) / final voltage (V/cell) · min = dakika, h = saat / minutes, hours

03 PERFORMANS EĞRİLERİ / PERFORMANCE CURVES

DEŞARJ KARAKTERİSTİKLERİ
DISCHARGE CHARACTERISTICS

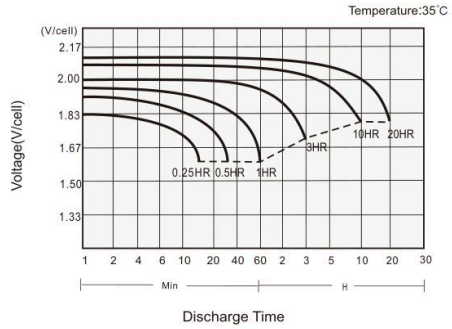

ŞARJ KARAKTERİSTİKLERİ
CHARGING CHARACTERISTICS

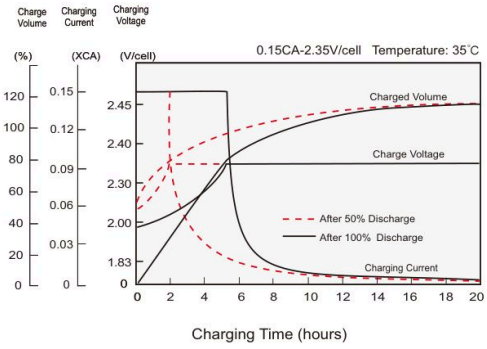

SICAKLIĞIN AKÜ KAPASİTESİNE ETKİSİ
TEMPERATURE EFFECTS ON BATTERY CAPACITY

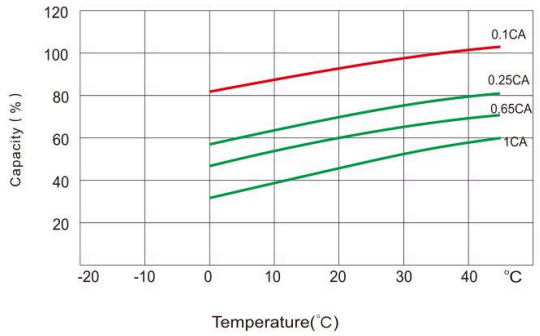

KENDİ KENDİNE DEŞARJ KARAKTERİSTİKLERİ
SELF-DISCHARGE CHARACTERISTICS

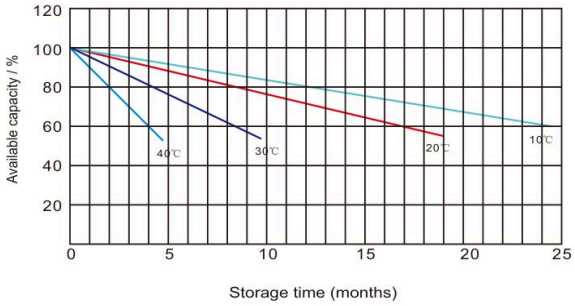

04 UYGULAMALAR · ÖZELLİKLER · STANDARTLAR / APPLICATIONS · FEATURES · STANDARDS

UYGULAMALAR / APPLICATIONS

- **Telekomünikasyon baz istasyonu**
  Telecommunication base station
- **Kliması olmayan yüksek sıcaklıktaki istasyonlar**
  High temperature stations without air-conditioning
- **Açık hava istasyonları**
  Open-air stations
- **Elektrik enerji sistemleri, UPS**
  Electric power systems, UPS
- **Güneş ve rüzgâr enerjisi depolamalı güç kaynakları**
  Solar and wind energy storage power supplies

GENEL ÖZELLİKLER / GENERAL FEATURES

- **35°C'de 10 yıla kadar tasarım ömrü**
  Design life up to 10 years at 35°C
- **Özel formüllü ısıya dayanıklı plastik kutu ve kapak sıkıştırmayı optimize eder, şişmeye direnir ve güvenlik gerekliliklerini karşılar (UL 94 V-0)**
  Specifically formulated heat resistant plastic case and cover optimize compression, resist bulging and meet safety requirements (UL 94 V-0)
- **Özgün alaşım en yüksek sıcaklıklarda bile korozyonu engeller**
  Unique alloy inhibits corrosion under the highest temperature extremes
- **Delinmeye dayanıklı mikro gözenekli cam elyaf separatörler ömrü uzatır**
  Puncture-resistant micro-porous glass mat separators extend life
- **Epoksi ile yalıtılmış kutup başları sızıntıyı önler**
  Epoxy-sealed posts eliminate leaks

STANDARTLAR / STANDARDS

- **IEC 60896 uyumlu ve sertifikalı**
  IEC 60896 compliant and certified
- **Eurobat'a göre "Uzun Ömürlü" sınıfında**
  Classified as"Long Life" according to Eurobat
- **UL, CE onaylı**
  UL, CE approved

05 AGM VRLA TEKNOLOJİSİ / AGM VRLA TECHNOLOGY

AGM (Absorbent Glass Mat) aküde elektrolit, plakalar arasına sıkıştırılmış cam elyaf separatörlere tamamen emdirilmiştir; serbest sıvı asit bulunmaz. Valf regülasyonlu (VRLA) kapalı yapı sızdırmaz ve bakım gerektirmez.

In an AGM (Absorbent Glass Mat) battery the electrolyte is fully absorbed in glass-fibre separators compressed between the plates, so there is no free liquid acid. The sealed valve-regulated (VRLA) design is spill-proof and maintenance-free.

Yukarıdaki veriler tavsiye niteliğindedir; ürün görseli temsilidir. Teknik özellikler önceden haber verilmeksizin değiştirilebilir. Data above are recommended values; the product image is representative. Specifications are subject to change without prior notice. © STAY STRONG – SELÇUK ALEMDAR ENERJİ İTH. İHR. SAN. VE TİC. A.Ş.