AGM VRLA AKÜ SERİSİ · AGM VRLA BATTERY SERIES

SSP12-90

12V 90Ah · AGM VRLA · 330 × 172 × 220 mm

GENEL AMAÇLI VRLA AGM AKÜ / GENERAL PURPOSE VRLA AGM BATTERY





Ürün görseli / Product image

12V
GERİLİM
VOLTAGE

90Ah
KAPASİTE
CAPACITY

2070A
KISA DEVRE
SHORT CIRCUIT

≈ 5.5 mΩ
İÇ DİRENÇ
INT. RESISTANCE

27.6kg
AĞIRLIK
WEIGHT

10 yıl · yrs
TASARIM ÖMRÜ
DESIGN LIFE

U × G × Y / L × W × H **330 × 172 × 220 mm**

TEKNİK ÖZELLİKLER
CHARACTERISTICS · ELECTRICAL / MECHANICAL / OPERATING

Nominal gerilim Rated voltage		**12V**
Nominal kapasite (25°C) Nominal capacity (25°C)	C10,1.80V/cell	**90Ah**
Boyutlar Dimensions	Uzunluk Length	**330mm(13.0inches)**
	Genişlik Width	**172mm(6.77inches)**
	Kutu yüksekliği Container height	**212mm(8.35inches)**
	Toplam yükseklik Total height	**220mm(8.66inches)**
Yaklaşık ağırlık Approx. weight		**27.6kg(60.8lbs)**
Terminal		**T11(M8)**
Kutu malzemesi Container material		**ABS (UL94 HB; V-0 opsiyonel)** ABS (UL94 HB or V-0 optional)
Kısa devre akımı Short-circuit current		**2070A**
İç direnç (25°C) Internal resistance (25°C)		**Yaklaşık 5.5 mΩ (tam şarjlı)** Approx. 5.5 mΩ (fully charged)
Çalışma sıcaklığı aralığı Operating temp. range	Deşarj Discharge	**-15~50°C (5~122°F)**
	Şarj Charge	**-20~40°C (-4~104°F)**
	Depolama Storage	**-15~40°C (5~104°F)**

Nominal çalışma sıcaklığı Nominal operating temp. range		**25±3°C (77±5°F)**
Maks. şarj akımı (25°C) Max. charging current (25°C)		**0.3C**
Şarj gerilimi (25°C) Charge voltage (25°C)	Bekleme kullanımı Standby use	**Çevrimli kullanım** Cycle use
	2.25-2.30V/cell	**2.35-2.40V/cell**
Sıcaklık katsayısı Temp. coefficient	-3mV/cell/°C	**-5mV/cell/°C**
Sıcaklığın kapasiteye etkisi Effect of temperature on capacity	40°C (104°F)	**103%**
	25°C (77°F)	**100%**
	0°C (32°F)	**86%**
Kendiliğinden deşarj Self discharge	25°C (77°F)'de ayda ≤ %3. Aküler 25°C (77°F)'de 6 aya kadar depolanabilir, ardından tazeleme şarjı gerekir. Daha yüksek sıcaklıklarda bu süre kısalır. ≤3% per month at 25°C (77°F). Batteries may be stored up to 6 months at 25°C (77°F), then a freshening charge is required. At higher temperatures the interval is shorter.	

01 TEKNİK ÇİZİM / TECHNICAL DRAWING (mm)

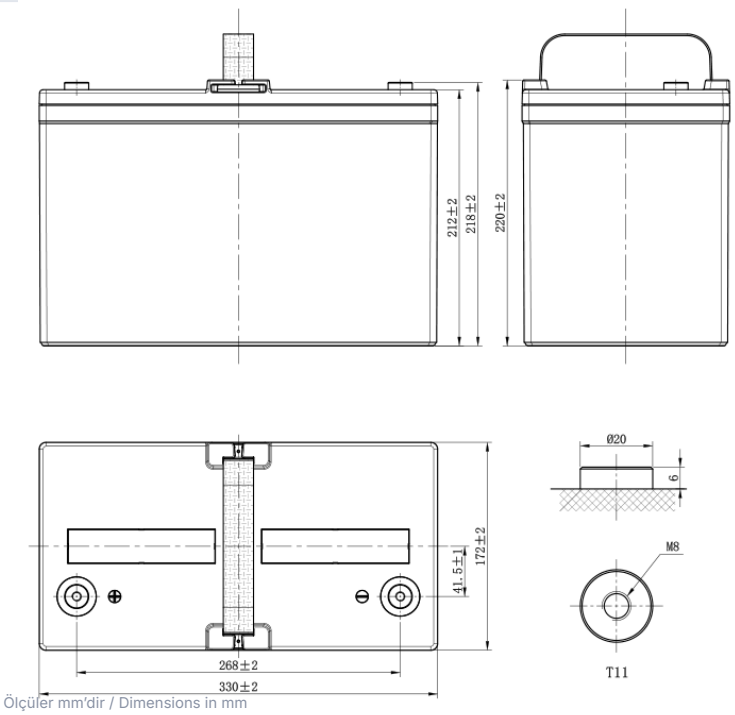

Ölçüler mm'dir / Dimensions in mm

Uzunluk Length	Genişlik Width	Kutu yüksekliği Container height	Toplam yükseklik Total height
330mm	172mm	212mm	220mm

TERMİNAL / TERMINAL
T11(M8)

02 DEŞARJ TABLOLARI / DISCHARGE TABLES (25°C)

Sabit akım deşarjı (A, 25°C) / Constant current discharge (A, 25°C)

Son ger. / F.V.	5 min	10 min	15 min	20 min	30 min	45 min	1 h	1.5 h	2 h	3 h	4 h	5 h	6 h	8 h	10 h	20 h
1.85 V	180.4	134.9	112.0	94.7	73.3	55.8	48.2	36.4	29.3	22.1	17.6	14.8	12.9	10.2	8.49	4.68
1.80 V	210.3	159.1	130.3	109.2	82.9	62.4	53.3	39.9	31.9	23.9	19.0	15.9	13.8	10.9	9.00	4.94
1.75 V	229.5	170.5	137.8	114.6	86.7	65.0	55.3	41.2	32.9	24.5	19.5	16.3	14.1	11.1	9.20	5.00
1.70 V	248.5	181.9	145.6	120.6	90.5	67.4	57.3	42.6	33.9	25.2	20.0	16.7	14.4	11.3	9.34	5.06
1.67 V	259.5	188.5	150.2	124.0	92.8	68.9	58.5	43.4	34.5	25.6	20.3	16.9	14.6	11.4	9.43	5.10
1.60 V	286.0	204.0	161.0	132.0	98.0	72.5	61.3	45.3	35.9	26.5	20.9	17.4	15.0	11.7	9.63	5.19

Sabit güç deşarjı (W/hücre, 25°C) / Constant power discharge (W/cell, 25°C)

Son ger. / F.V.	5 min	10 min	15 min	20 min	30 min	45 min	1 h	1.5 h	2 h	3 h	4 h	5 h	6 h	8 h	10 h	20 h
1.85 V	342.7	258.2	215.2	182.6	141.7	108.2	93.6	71.0	57.3	43.2	34.7	29.1	25.4	20.1	16.8	9.30
1.80 V	393.5	300.8	247.6	208.3	158.9	120.2	102.9	77.3	62.0	46.6	37.3	31.3	27.2	21.5	17.9	9.81
1.75 V	422.8	318.6	259.2	216.5	164.7	124.1	106.0	79.4	63.5	47.6	38.0	31.9	27.7	21.8	18.1	9.93
1.70 V	450.5	335.3	270.9	225.5	170.4	127.8	109.1	81.6	65.2	48.8	38.9	32.5	28.2	22.2	18.4	10.0
1.67 V	465.8	344.9	280.1	230.5	173.7	130.0	110.8	82.8	66.1	49.4	39.3	32.9	28.5	22.4	18.5	10.1
1.60 V	500.5	365.6	292.3	241.6	181.2	135.3	115.1	85.7	68.3	50.9	40.4	33.7	29.1	22.8	18.9	10.3

F.V. = son gerilim (V/hücre) / final voltage (V/cell) · min = dakika, h = saat / minutes, hours

03 PERFORMANS EĞRİLERİ / PERFORMANCE CURVES

DEŞARJ KARAKTERİSTİKLERİ
DISCHARGE CHARACTERISTICS

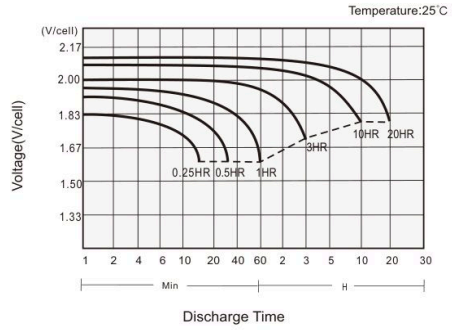

ŞARJ KARAKTERİSTİKLERİ
CHARGING CHARACTERISTICS

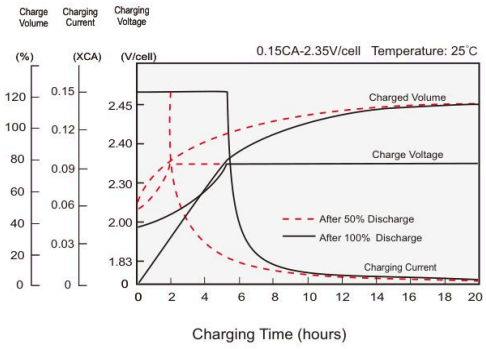

SICAKLIĞIN KAPASİTEYE ETKİSİ
EFFECT OF TEMPERATURE ON CAPACITY

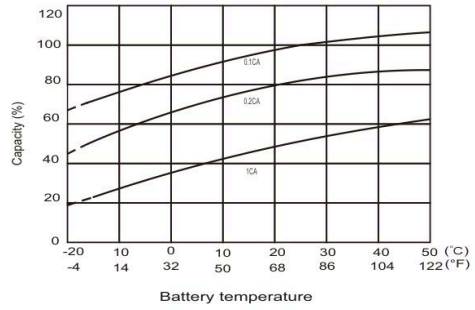

KENDİ KENDİNE DEŞARJ KARAKTERİSTİKLERİ
SELF-DISCHARGE CHARACTERISTICS

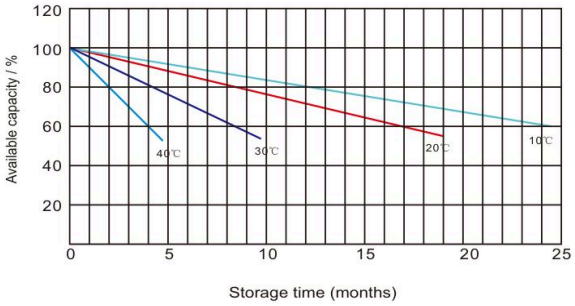

04 UYGULAMALAR · ÖZELLİKLER · STANDARTLAR / APPLICATIONS · FEATURES · STANDARDS

UYGULAMALAR / APPLICATIONS

- **Çok amaçlı kullanım**
  All purpose
- **Kesintisiz güç kaynağı (UPS)**
  Uninterruptable Power Supply (UPS)
- **Elektrik güç sistemleri (EPS)**
  Electric Power System (EPS)
- **Acil durum yedek güç kaynağı**
  Emergency backup power supply
- **Alarm ve güvenlik sistemleri**
  Alarm and security system
- **Haberleşme güç kaynağı**
  Communication power supply
- **DC güç kaynağı**
  DC power supply
- **Otomatik kontrol sistemleri**
  Auto control system

GENEL ÖZELLİKLER / GENERAL FEATURES

- **10 yıl tasarım ömrü (25°C)**
  10 years design life (25°C)
- **Kurşun-kalsiyum alaşım, kapalı tasarım, su ilavesi gerektirmez**
  Lead calcium alloy, sealed design, no watering required
- **Delinmeye dayanıklı mikro gözenekli cam elyaf separatörler ömrü uzatır**
  Puncture-resistant micro-porous glass mat separators extend life
- **Özel teknoloji; güç kapasitesini, hücre tutarlılığını ve uzun vadeli güvenilirliği optimize eder**
  Unique technology optimizes power capacity, cell consistency, and long-term reliability
- **Geniş bir uygulama yelpazesi için tasarlanmıştır**
  Designed for a wide range of applications

STANDARTLAR / STANDARDS

- **IEC 60896 standartlarına ve AB Pil/Akü Direktifine uygun**
  Compliance with IEC 60896 standards, EU Battery Directive
- **UL, CE onaylı**
  UL, CE approved

05 AGM VRLA TEKNOLOJİSİ / AGM VRLA TECHNOLOGY

AGM (Absorbent Glass Mat) aküde elektrolit, plakalar arasına sıkıştırılmış cam elyaf separatörlere tamamen emdirilmiştir; serbest sıvı asit bulunmaz. Valf regülasyonlu (VRLA) kapalı yapı sızdırmaz ve bakım gerektirmez.

In an AGM (Absorbent Glass Mat) battery the electrolyte is fully absorbed in glass-fibre separators compressed between the plates, so there is no free liquid acid. The sealed valve-regulated (VRLA) design is spill-proof and maintenance-free.

Yukarıdaki veriler tavsiye niteliğindedir; ürün görseli temsilidir. Teknik özellikler önceden haber verilmeksizin değiştirilebilir. Data above are recommended values; the product image is representative. Specifications are subject to change without prior notice. © STAY STRONG – SELÇUK ALEMDAR ENERJİ İTH. İHR. SAN. VE TİC. A.Ş.