JEL VRLA AKÜ SERİSİ · GEL VRLA BATTERY SERIES

SSPFGS12-180

12V 180Ah · GEL VRLA · 550 × 125 × 281.5 mm

ÖN TERMİNALLİ HİBRİT JEL AKÜ / FRONT TERMINAL HYBRID GEL BATTERY





Ürün görseli / Product image

12V
GERİLİM
VOLTAGE

180Ah
KAPASİTE
CAPACITY

1530A
KISA DEVRE
SHORT CIRCUIT

≈ 4.2 mΩ
İÇ DİRENÇ
INT. RESISTANCE

51.4kg
AĞIRLIK
WEIGHT

12 yıl · yrs
TASARIM ÖMRÜ
DESIGN LIFE

U × G × Y / L × W × H **550 × 125 × 281.5 mm**

TEKNİK ÖZELLİKLER
CHARACTERISTICS · ELECTRICAL / MECHANICAL / OPERATING

Nominal gerilim Rated voltage		**12V**
Nominal kapasite (25°C) Nominal capacity (25°C)	C20,1.80V/cell	**180Ah**
Boyutlar Dimensions	Uzunluk Length	**550mm (21.7inches)**
	Genişlik Width	**125mm (4.92inches)**
	Kutu yüksekliği Container height	**281.5mm (11.1inches)**
	Toplam yükseklik Total height	**281.5mm (11.1inches)**
Yaklaşık ağırlık Approx. weight		**51.4kg (113.3lbs)**
Terminal		**T8(M6)**
Kutu malzemesi Container material		**ABS (UL94 HB; V-0 opsiyonel)** ABS (UL94 HB or V-0 optional)
Kısa devre akımı Short-circuit current		**1530A**
İç direnç (25°C) Internal resistance (25°C)		**Yaklaşık 4.2 mΩ (tam şarjlı)** Approx. 4.2 mΩ (fully charged)
Çalışma sıcaklığı aralığı Operating temp. range	Deşarj Discharge	**-20~55°C (-4~131°F)**
	Şarj Charge	**-20~40°C (-4~104°F)**
	Depolama Storage	**-20~50°C (-4~122°F)**

Nominal çalışma sıcaklığı Nominal operating temp. range		**25±3°C (77±5°F)**
Maks. şarj akımı (25°C) Max. charging current (25°C)		**0.25C**
Şarj gerilimi (25°C) Charge voltage (25°C)	Bekleme kullanımı Standby use	**Çevrimli kullanım** Cycle use
	2.25-2.30V/cell	**2.35-2.40V/cell**
Sıcaklık katsayısı Temp. coefficient	-3mV/cell/°C	**-5mV/cell/°C**
Sıcaklığın kapasiteye etkisi Effect of temperature on capacity	40°C (104°F)	**103%**
	25°C (77°F)	**100%**
	0°C (32°F)	**86%**
Kendiliğinden deşarj Self discharge	25°C (77°F)'de ayda ≤ %3. Aküler 25°C (77°F)'de 6 aya kadar depolanabilir; ardından tazeleme şarjı gerekir. Daha yüksek sıcaklıklarda bu süre kısalır. ≤3% per month at 25°C (77°F). Batteries can be stored up to 6 months at 25°C (77°F) and then a freshening charge is required. For higher temperatures the time interval will be shorter.	

01 TEKNİK ÇİZİM / TECHNICAL DRAWING (mm)

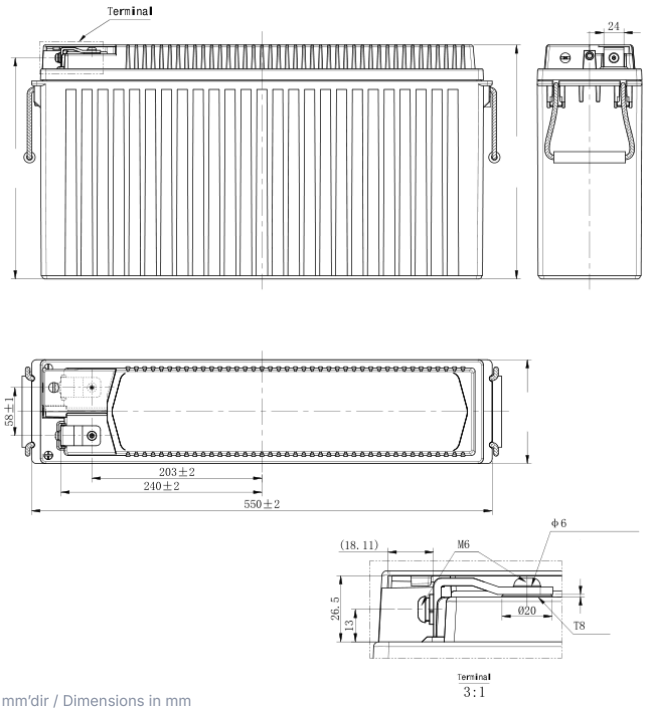

Ölçüler mm'dir / Dimensions in mm

Uzunluk Length	Genişlik Width	Kutu yüksekliği Container height	Toplam yükseklik Total height
550mm	125mm	281.5mm	281.5mm

TERMİNAL / TERMINAL
T8(M6)

02 DEŞARJ TABLOLARI / DISCHARGE TABLES (25°C)

Sabit akım deşarjı (A, 25°C) / Constant current discharge (A, 25°C)

Son ger. / F.V.	15 min	20 min	30 min	45 min	1 h	2 h	3 h	4 h	5 h	6 h	8 h	10 h	20 h
1.85 V	216.2	193.8	158.8	122.4	98.9	57.7	42.2	33.8	28.4	24.6	19.5	16.3	8.61
1.80 V	249.6	216.2	170.7	129.4	103.5	59.8	43.7	34.9	29.2	25.2	20.2	17.0	9.00
1.75 V	268.6	230.5	177.5	133.5	106.6	61.1	44.4	35.3	29.6	25.6	20.5	17.2	9.09
1.70 V	281.5	239.7	183.6	136.0	108.3	62.0	45.0	35.8	29.9	25.9	20.8	17.4	9.15
1.67 V	291.0	244.8	187.3	138.9	110.5	62.8	45.4	36.2	30.3	26.2	21.0	17.5	9.20
1.60 V	299.2	251.9	191.1	141.0	112.2	63.6	46.0	36.5	30.6	26.4	21.2	17.7	9.25
1.85 V	407.8	369.2	305.8	237.7	192.8	113.2	83.1	66.8	56.2	48.8	38.9	32.5	17.2
1.80 V	464.4	405.9	323.7	249.4	200.7	116.5	85.6	68.5	57.6	49.9	40.2	33.9	18.0
1.75 V	493.8	428.7	333.9	254.9	205.7	118.7	86.7	69.2	58.1	50.5	40.7	34.3	18.1
1.70 V	510.4	442.4	343.5	258.7	208.3	120.1	87.7	70.0	58.5	51.0	41.1	34.6	18.2
1.67 V	525.5	450.0	349.8	263.4	212.0	121.5	88.3	70.6	59.2	51.4	41.5	34.9	18.3
1.60 V	529.5	456.6	352.2	264.4	213.2	121.9	88.7	70.9	59.5	51.7	41.8	35.1	18.4

F.V. = son gerilim (V/hücre) / final voltage (V/cell) · min = dakika, h = saat / minutes, hours

03 PERFORMANS EĞRİLERİ / PERFORMANCE CURVES

DEŞARJ KARAKTERİSTİKLERİ
DISCHARGE CHARACTERISTICS

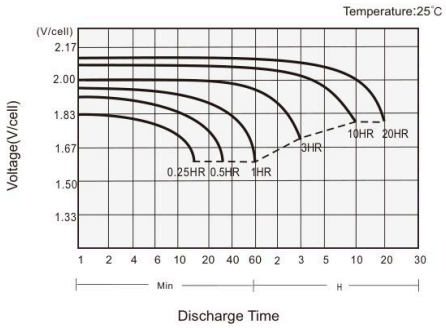

ŞARJ KARAKTERİSTİKLERİ
CHARGING CHARACTERISTICS

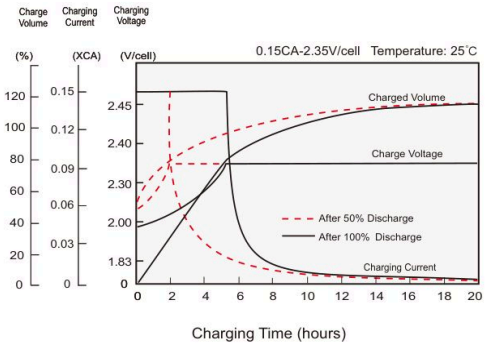

SICAKLIĞIN KAPASİTEYE ETKİSİ
EFFECT OF TEMPERATURE ON CAPACITY

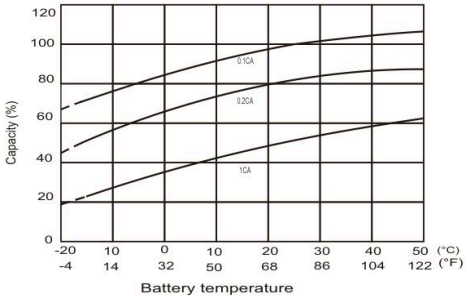

KENDİ KENDİNE DEŞARJ KARAKTERİSTİKLERİ
SELF-DISCHARGE CHARACTERISTICS

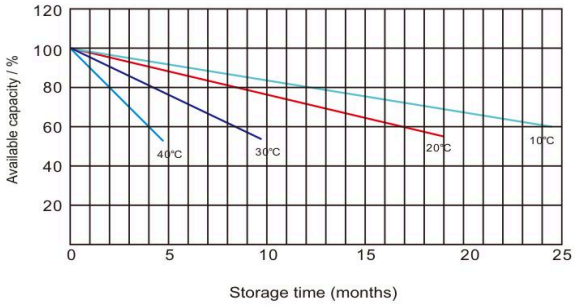

04 UYGULAMALAR · ÖZELLİKLER · STANDARTLAR / APPLICATIONS · FEATURES · STANDARDS

UYGULAMALAR / APPLICATIONS

- **Standart güç kabinetleri için**
  For standard power cabinets
- **İletişim sistemlerinin ağ bağlantı ekipmanları**
  Network connection equipment of communication systems
- **Yerel alan ağlarının özel şebeke güç sistemleri**
  Power systems of dedicated local area networks
- **Santral sistemleri**
  Power station systems
- **Kesintisiz güç kaynakları (UPS)**
  UPS

GENEL ÖZELLİKLER / GENERAL FEATURES

- **12 yıl tasarım ömrü (25°C)**
  12 years design life (25°C)
- **Kanıtlanmış AGM-JEL teknolojisi**
  Proven AGM-GEL technology
- **Derin deşarjdan mükemmel toparlanma ve çevrim kabiliyeti**
  Excellent deep discharge recovery and cyclability
- **Çok az bakım: su ilavesi gerekmez**
  Very low maintenance: no water addition
- **Düşük kendiliğinden deşarj oranı**
  Low self-discharge rate
- **Kolay montaj ve bakım için önden erişimli tasarım**
  Front-access design for easy installation and maintenance

STANDARTLAR / STANDARDS

- **IEC 60896 standartlarına ve AB Pil/Akü Direktifine uygun**
  Compliance with IEC 60896 standards, EU Battery Directive
- **UL, CE onaylı**
  UL, CE approved

05 JEL VRLA TEKNOLOJİSİ / GEL VRLA TECHNOLOGY

Jel teknolojisinde elektrolit, silika ile jel hâline getirilerek plakalar arasında sabitlenir. Valf regülasyonlu (VRLA) kapalı yapı sızdırmaz ve bakım gerektirmez; derin deşarj ve çevrimli kullanımda yüksek dayanım sağlar.

In gel technology the electrolyte is immobilised as a silica gel between the plates. The sealed valve-regulated (VRLA) design is spill-proof and maintenance-free and gives high resistance to deep discharge and cycling.

Yukarıdaki veriler tavsiye niteliğindedir; ürün görseli temsilidir. Teknik özellikler önceden haber verilmeksizin değiştirilebilir. Data above are recommended values; the product image is representative. Specifications are subject to change without prior notice. © STAY STRONG – SELÇUK ALEMDAR ENERJİ İTH. İHR. SAN. VE TİC. A.Ş.