JEL VRLA AKÜ SERİSİ · GEL VRLA BATTERY SERIES

# SSPGS12-250

12V 250Ah · GEL VRLA · 522 × 268 × 226 mm

HİBRİT JEL AKÜ / HYBRID GEL BATTERY







Ürün görseli / Product image

**12V**
GERİLİM
VOLTAGE

**250Ah**
KAPASİTE
CAPACITY

**4104A**
KISA DEVRE
SHORT CIRCUIT

**≈ 2.9 mΩ**
İÇ DİRENÇ
INT. RESISTANCE

**75.5kg**
AĞIRLIK
WEIGHT

U × G × Y / L × W × H **522 × 268 × 226 mm**

## TEKNİK ÖZELLİKLER
CHARACTERISTICS · ELECTRICAL / MECHANICAL / OPERATING

| | | |
|---|---|---|
| **Nominal gerilim**<br>Rated voltage | | **12V** |
| **Nominal kapasite (25°C)**<br>Nominal capacity (25°C) | C20,1.75V/cell | **250Ah** |
| **Boyutlar**<br>Dimensions | Uzunluk<br>Length | **522mm (20.6inches)** |
| | Genişlik<br>Width | **268mm (10.6inches)** |
| | Kutu yüksekliği<br>Container height | **220mm (8.66inches)** |
| | Toplam yükseklik<br>Total height | **226mm (8.90inches)** |
| **Yaklaşık ağırlık**<br>Approx. weight | | **75.5kg (166.4lbs)** |
| **Terminal** | | **T11(M8)** |
| **Kutu malzemesi**<br>Container material | | **ABS (UL94 HB; V-0 opsiyonel)**<br>ABS (UL94 HB or V-0 optional) |
| **Kısa devre akımı**<br>Short-circuit current | | **4104A** |
| **İç direnç (25°C)**<br>Internal resistance (25°C) | | **Yaklaşık 2.9 mΩ (tam şarjlı)**<br>Approx. 2.9 mΩ (fully charged) |
| **Çalışma sıcaklığı aralığı**<br>Operating temp. range | Deşarj<br>Discharge | **-20~55°C (-4~131°F)** |
| | Şarj<br>Charge | **0~40°C (32~104°F)** |
| | Depolama<br>Storage | **-20~50°C (-4~122°F)** |

| | | |
|---|---|---|
| **Nominal çalışma sıcaklığı**<br>Nominal operating temp. range | | **25±3°C (77±5°F)** |
| **Maks. şarj akımı (25°C)**<br>Max. charging current (25°C) | | **0.25C** |
| **Şarj gerilimi (25°C)**<br>Charge voltage (25°C) | Bekleme kullanımı<br>Standby use | **Çevrimli kullanım**<br>Cycle use |
| | 2.25-2.30V/cell | **2.35-2.40V/cell** |
| **Sıcaklık katsayısı**<br>Temp. coefficient | -3mV/cell/°C | **-5mV/cell/°C** |
| **Sıcaklığın kapasiteye etkisi**<br>Effect of temperature on capacity | 40°C (104°F) | **103%** |
| | 25°C (77°F) | **100%** |
| | 0°C (32°F) | **86%** |
| **Kendiliğinden deşarj**<br>Self discharge | 25°C (77°F)'de ayda ≤ %3. Aküler 25°C (77°F)'de 6 aya kadar depolanabilir; ardından tazeleme şarjı gerekir. Daha yüksek sıcaklıklarda bu süre kısalır.<br>≤3% per month at 25°C (77°F). Batteries can be stored up to 6 months at 25°C (77°F) and then a freshening charge is required. For higher temperatures the time interval will be shorter. | |

## 01 TEKNİK ÇİZİM / TECHNICAL DRAWING (mm)

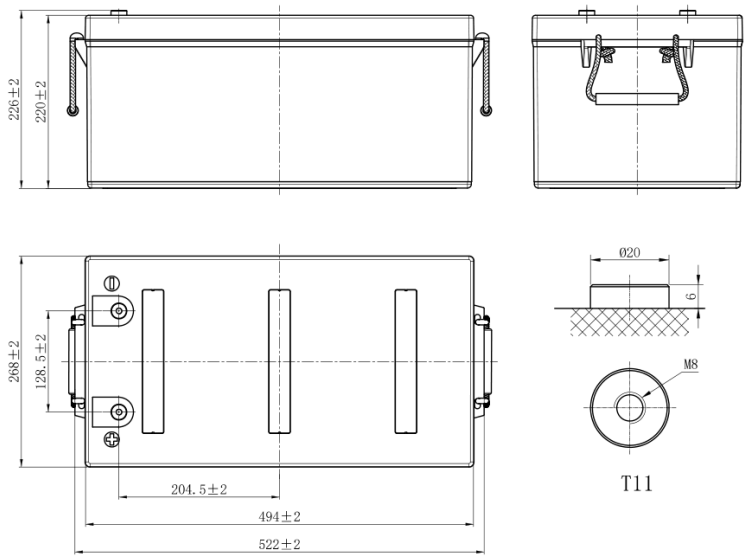


Ölçüler mm'dir / Dimensions in mm

| Uzunluk Length | Genişlik Width | Kutu yüksekliği Container height | Toplam yükseklik Total height |
|---|---|---|---|
| 522mm | 268mm | 220mm | 226mm |

**TERMİNAL** / TERMINAL
**T11(M8)**

## 02 DEŞARJ TABLOLARI / DISCHARGE TABLES (25°C)

**Sabit akım deşarjı (A, 25°C)** / Constant current discharge (A, 25°C)

| Son ger. / F.V. | 1 h | 2 h | 3 h | 4 h | 5 h | 6 h | 8 h | 10 h | 20 h | 48 h | 72 h | 100 h |
|---|---|---|---|---|---|---|---|---|---|---|---|---|
| 1.90 V | 110.6 | 69.8 | 53.3 | 43.6 | 36.8 | 31.6 | 24.6 | 20.3 | 10.9 | 4.84 | 3.29 | 2.38 |
| 1.85 V | 132.3 | 78.1 | 58.5 | 47.5 | 40.0 | 34.5 | 26.9 | 22.1 | 11.9 | 5.23 | 3.56 | 2.60 |
| 1.80 V | 143.0 | 82.4 | 61.3 | 49.3 | 41.4 | 35.5 | 27.8 | 22.8 | 12.2 | 5.39 | 3.69 | 2.69 |
| 1.75 V | 150.3 | 86.0 | 63.3 | 50.8 | 42.3 | 36.3 | 28.3 | 23.3 | 12.5 | 5.48 | 3.74 | 2.74 |

**Sabit güç deşarjı (W/hücre, 25°C)** / Constant power discharge (W/cell, 25°C)

| Son ger. / F.V. | 1 h | 2 h | 3 h | 4 h | 5 h | 6 h | 8 h | 10 h | 20 h | 48 h | 72 h | 100 h |
|---|---|---|---|---|---|---|---|---|---|---|---|---|
| 1.90 V | 216.6 | 137.5 | 105.9 | 86.9 | 73.8 | 63.5 | 49.4 | 40.5 | 21.6 | 9.68 | 6.56 | 4.75 |
| 1.85 V | 256.4 | 152.6 | 115.1 | 93.9 | 79.6 | 68.5 | 53.5 | 44.1 | 23.8 | 10.5 | 7.14 | 5.23 |
| 1.80 V | 274.5 | 159.6 | 120.0 | 94.4 | 81.9 | 70.4 | 55.1 | 45.3 | 24.4 | 10.8 | 7.36 | 5.38 |
| 1.75 V | 287.5 | 166.0 | 123.5 | 99.4 | 83.3 | 71.6 | 55.9 | 46.0 | 24.9 | 11.0 | 7.48 | 5.48 |

F.V. = son gerilim (V/hücre) / final voltage (V/cell) · min = dakika, h = saat / minutes, hours

## 03 PERFORMANS EĞRİLERİ / PERFORMANCE CURVES

### DEŞARJ KARAKTERİSTİKLERİ
DISCHARGE CHARACTERISTICS

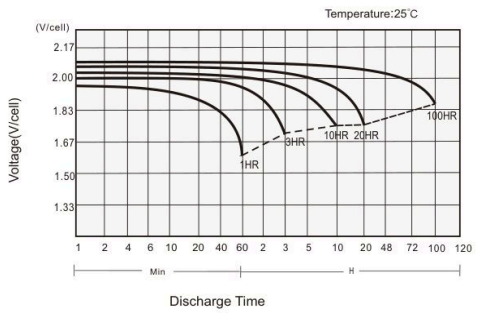


### ŞARJ KARAKTERİSTİKLERİ
CHARGING CHARACTERISTICS

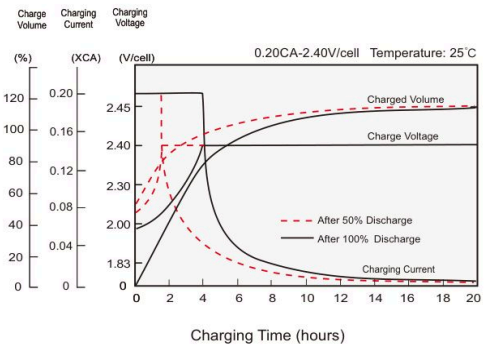

### KENDİ KENDİNE DEŞARJ KARAKTERİSTİKLERİ
SELF-DISCHARGE CHARACTERISTICS

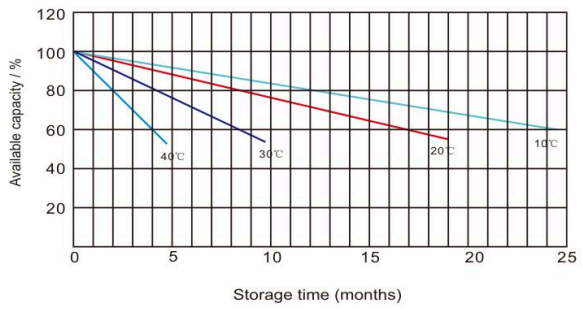


### DEŞARJ DERİNLİĞİNE (DoD) GÖRE ÇEVRİM ÖMRÜ
CYCLE LIFE IN RELATION TO DoD

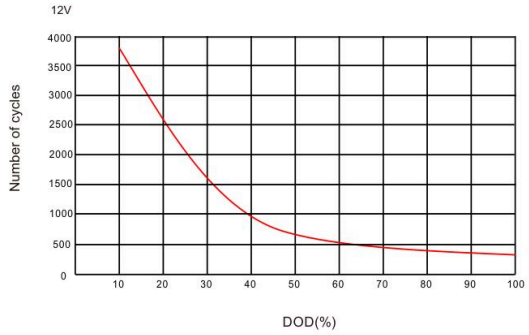


## 04 UYGULAMALAR · ÖZELLİKLER · STANDARTLAR / APPLICATIONS · FEATURES · STANDARDS

### UYGULAMALAR / APPLICATIONS

- **Güneş (rüzgâr) enerjili ev sistemleri / haberleşme / haberleşme baz istasyonları**
  Solar (wind) energy household systems / communication / communication base stations
- **Taşınabilir enerji depolama sistemleri**
  Movable energy storage systems
- **Güneş enerjili trafik ışıkları**
  Solar traffic lights
- **Güneş ve rüzgâr enerjisi üretimi**
  Solar and wind power generation
- **Acil aydınlatma sistemleri**
  Emergency lighting systems

### GENEL ÖZELLİKLER / GENERAL FEATURES

- **Kanıtlanmış AGM-JEL teknolojisi**
  Proven AGM-GEL technology
- **Derin deşarjdan mükemmel toparlanma ve çevrim kabiliyeti**
  Excellent deep discharge recovery and cyclability
- **Çok az bakım: su ilavesi gerekmez**
  Very low maintenance: no water addition
- **Düşük kendiliğinden deşarj oranı**
  Low self-discharge rate

### STANDARTLAR / STANDARDS

- **IEC 60896 sertifikalı**
  IEC60896 Certified
- **Eurobat'a göre "Uzun Ömürlü" sınıfında**
  Classified as"Long Life" according to Eurobat
- **UL, CE onaylı**
  UL, CE approved

## 05 JEL VRLA TEKNOLOJİSİ / GEL VRLA TECHNOLOGY

Jel teknolojisinde elektrolit, silika ile jel hâline getirilerek plakalar arasında sabitlenir. Valf regülasyonlu (VRLA) kapalı yapı sızdırmaz ve bakım gerektirmez; derin deşarj ve çevrimli kullanımda yüksek dayanım sağlar.

In gel technology the electrolyte is immobilised as a silica gel between the plates. The sealed valve-regulated (VRLA) design is spill-proof and maintenance-free and gives high resistance to deep discharge and cycling.

Yukarıdaki veriler tavsiye niteliğindedir; ürün görseli temsilidir. Teknik özellikler önceden haber verilmeksizin değiştirilebilir. Data above are recommended values; the product image is representative. Specifications are subject to change without prior notice. © STAY STRONG – SELÇUK ALEMDAR ENERJİ İTH. İHR. SAN. VE TİC. A.Ş.