JEL VRLA AKÜ SERİSİ · GEL VRLA BATTERY SERIES

SSPGS2-200

2V 200Ah · GEL VRLA · 170 × 110 × 337 mm

HİBRİT JEL AKÜ / HYBRID GEL BATTERY





Ürün görseli / Product image

2V
GERİLİM
VOLTAGE

200Ah
KAPASİTE
CAPACITY

3000A
KISA DEVRE
SHORT CIRCUIT

≈ 0.9 mΩ
İÇ DİRENÇ
INT. RESISTANCE

13.3kg
AĞIRLIK
WEIGHT

16 yıl · yrs
TASARIM ÖMRÜ
DESIGN LIFE

U × G × Y / L × W × H — **170 × 110 × 337 mm**

TEKNİK ÖZELLİKLER
CHARACTERISTICS · ELECTRICAL / MECHANICAL / OPERATING

Nominal gerilim Rated voltage		**2V**
Nominal kapasite (25°C) Nominal capacity (25°C)	C10,1.80V/cell	**200Ah**
Boyutlar Dimensions	Uzunluk Length	**170mm (6.69inches)**
	Genişlik Width	**110mm (4.33inches)**
	Kutu yüksekliği Container height	**328mm (12.9inches)**
	Toplam yükseklik Total height	**337mm (13.3inches)**
Yaklaşık ağırlık Approx. weight		**13.3kg (29.3lbs)**
Terminal		**T11(M8)**
Kutu malzemesi Container material		**ABS (UL94 HB; V-0 opsiyonel)** ABS (UL94 HB or V-0 optional)
Kısa devre akımı Short-circuit current		**3000A**
İç direnç (25°C) Internal resistance (25°C)		**Yaklaşık 0.9 mΩ (tam şarjlı)** Approx. 0.9 mΩ (fully charged)
Çalışma sıcaklığı aralığı Operating temp. range	Deşarj Discharge	**-20~55°C (-4~131°F)**
	Şarj Charge	**-20~40°C (-4~104°F)**
	Depolama Storage	**-20~50°C (-4~122°F)**

Nominal çalışma sıcaklığı Nominal operating temp. range		**25±3°C (77±5°F)**
Maks. şarj akımı (25°C) Max. charging current (25°C)		**0.25C**
Şarj gerilimi (25°C) Charge voltage (25°C)	Bekleme kullanımı Standby use	**Çevrimli kullanım** Cycle use
	2.25-2.30V/cell	**2.35-2.40V/cell**
Sıcaklık katsayısı Temp. coefficient	-3mV/cell/°C	**-5mV/cell/°C**
Sıcaklığın kapasiteye etkisi Effect of temperature on capacity	40°C (104°F)	**103%**
	25°C (77°F)	**100%**
	0°C (32°F)	**86%**
Kendiliğinden deşarj Self discharge	25°C (77°F)'de ayda ≤ %3. Aküler 25°C (77°F)'de 6 aya kadar depolanabilir; ardından tazeleme şarjı gerekir. Daha yüksek sıcaklıklarda bu süre kısalır. ≤3% per month at 25°C (77°F). Batteries can be stored up to 6 months at 25°C (77°F) and then a freshening charge is required. For higher temperatures the time interval will be shorter.	

SELÇUK ALEMDAR ENERJİ İTH. İHR. SAN. VE TİC. A.Ş.
☎ 0532 015 55 82 (Tel / WhatsApp) · ☎ 0216 771 95 39 · alemdarenerji.com

01 TEKNİK ÇİZİM / TECHNICAL DRAWING (mm)

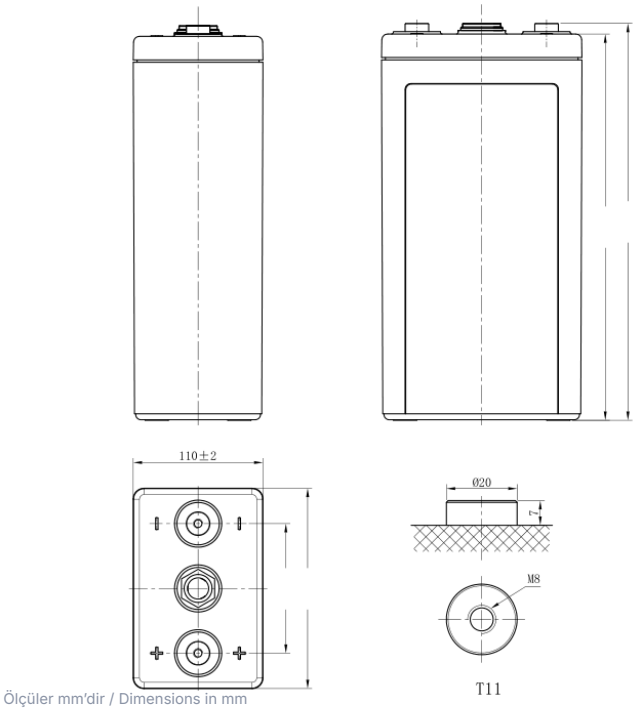

Ölçüler mm'dir / Dimensions in mm

Uzunluk Length	Genişlik Width	Kutu yüksekliği Container height	Toplam yükseklik Total height
170mm	110mm	328mm	337mm

TERMİNAL / TERMINAL
T11(M8)

02 DEŞARJ TABLOLARI / DISCHARGE TABLES (25°C)

Sabit akım deşarjı (A, 25°C) / Constant current discharge (A, 25°C)

Son ger. / F.V.	15 min	20 min	30 min	45 min	1 h	2 h	3 h	4 h	5 h	6 h	8 h	10 h	20 h
1.85 V	150.1	135.7	126.0	110.1	96.3	61.5	46.8	37.7	31.8	27.6	22.4	18.7	10.0
1.80 V	186.2	165.0	144.7	123.1	106.6	66.9	50.6	40.6	34.2	29.6	24.0	20.0	10.6
1.75 V	205.5	174.0	151.4	128.1	110.5	69.0	52.0	41.6	35.0	30.2	24.4	20.3	10.7
1.70 V	228.7	194.8	161.2	132.9	114.6	71.2	53.5	42.6	35.8	30.9	24.9	20.6	10.9
1.67 V	236.7	201.5	165.6	135.9	117.0	72.4	54.3	43.2	36.2	31.2	25.1	20.8	11.0
1.60 V	248.6	210.0	168.7	142.9	122.7	75.4	56.3	44.7	37.4	32.1	25.7	21.3	11.1

Sabit güç deşarjı (W/hücre, 25°C) / Constant power discharge (W/cell, 25°C)

Son ger. / F.V.	15 min	20 min	30 min	45 min	1 h	2 h	3 h	4 h	5 h	6 h	8 h	10 h	20 h
1.85 V	276.3	251.0	231.3	213.4	187.2	120.3	91.8	74.0	62.5	54.4	44.3	37.1	20.0
1.80 V	339.4	302.3	263.4	236.9	205.8	130.2	98.9	79.5	67.2	58.2	47.3	39.5	21.1
1.75 V	370.4	315.6	273.2	244.6	211.9	133.4	101.1	81.2	68.5	59.2	48.1	40.1	21.3
1.70 V	407.5	349.7	288.2	251.9	218.2	137.0	103.6	82.9	69.8	60.4	48.8	40.6	21.6
1.67 V	419.0	359.5	293.3	256.3	221.7	138.8	104.8	83.9	70.6	61.0	49.3	40.9	21.7
1.60 V	432.3	368.6	296.1	266.7	230.3	143.5	108.1	86.2	72.4	62.4	50.3	41.7	22.1

F.V. = son gerilim (V/hücre) / final voltage (V/cell) · min = dakika, h = saat / minutes, hours

03 PERFORMANS EĞRİLERİ / PERFORMANCE CURVES

DEŞARJ KARAKTERİSTİKLERİ
DISCHARGE CHARACTERISTICS

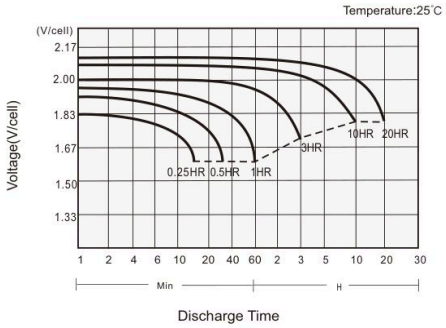

ŞARJ KARAKTERİSTİKLERİ
CHARGING CHARACTERISTICS

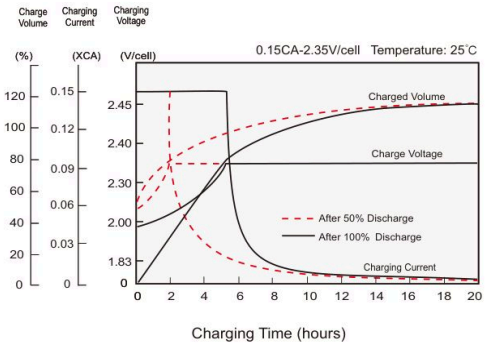

SICAKLIĞIN KAPASİTEYE ETKİSİ
EFFECT OF TEMPERATURE ON CAPACITY

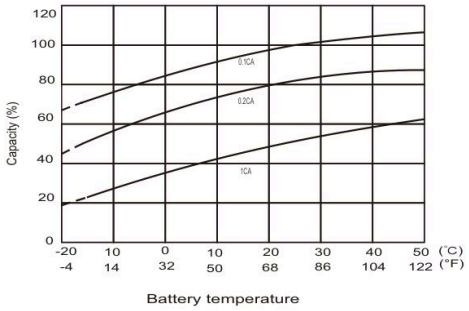

KENDİ KENDİNE DEŞARJ KARAKTERİSTİKLERİ
SELF-DISCHARGE CHARACTERISTICS

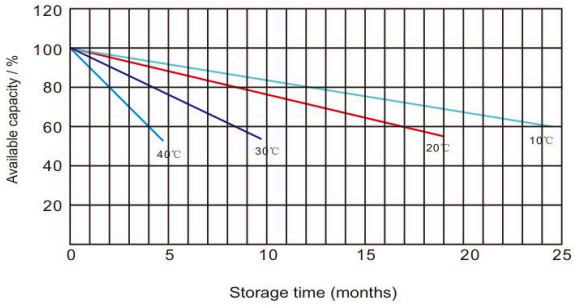

04 UYGULAMALAR · ÖZELLİKLER · STANDARTLAR / APPLICATIONS · FEATURES · STANDARDS

UYGULAMALAR / APPLICATIONS

- **Telekomünikasyon**
  Telecommunications
- **Kesintisiz güç kaynağı (UPS)**
  Uninterruptible power system
- **Enerji sistemi haberleşmesi, askeri haberleşme vb.**
  Power system communication, military communication, etc.
- **Ağ haberleşmesi: veri iletimi, televizyon sinyali iletimi vb.**
  Network communication: data transmission, television signal transmission, etc.

GENEL ÖZELLİKLER / GENERAL FEATURES

- **16 yıl tasarım ömrü (25°C)**
  16 years design life (25°C)
- **Kanıtlanmış AGM-JEL teknolojisi**
  Proven AGM-GEL technology
- **Derin deşarjdan mükemmel toparlanma ve çevrim kabiliyeti**
  Excellent deep discharge recovery and cyclability
- **Çok az bakım: su ilavesi gerekmez**
  Very low maintenance: no water addition
- **Düşük kendiliğinden deşarj oranı**
  Low self-discharge rate

STANDARTLAR / STANDARDS

- **IEC 60896 sertifikalı**
  IEC60896 Certified
- **Eurobat'a göre "Çok Uzun Ömürlü" sınıfındadır**
  Classified as "Very Long Life" according to Eurobat
- **UL, CE onaylı**
  UL, CE approved

05 JEL VRLA TEKNOLOJİSİ / GEL VRLA TECHNOLOGY

Jel teknolojisinde elektrolit, silika ile jel hâline getirilerek plakalar arasında sabitlenir. Valf regülasyonlu (VRLA) kapalı yapı sızdırmaz ve bakım gerektirmez; derin deşarj ve çevrimli kullanımda yüksek dayanım sağlar.

In gel technology the electrolyte is immobilised as a silica gel between the plates. The sealed valve-regulated (VRLA) design is spill-proof and maintenance-free and gives high resistance to deep discharge and cycling.

Yukarıdaki veriler tavsiye niteliğindedir; ürün görseli temsilidir. Teknik özellikler önceden haber verilmeksizin değiştirilebilir. Data above are recommended values; the product image is representative. Specifications are subject to change without prior notice. © STAY STRONG – SELÇUK ALEMDAR ENERJİ İTH. İHR. SAN. VE TİC. A.Ş.