AGM VRLA AKÜ SERİSİ · AGM VRLA BATTERY SERIES

SSPL12-100

12V 100Ah · AGM VRLA · 330 × 173 × 220 mm

UZUN ÖMÜRLÜ YEDEK GÜÇ AKÜSÜ / LONG LIFE STANDBY BATTERY





Ürün görseli / Product image

12V
GERİLİM
VOLTAGE

100Ah
KAPASİTE
CAPACITY

2000A
KISA DEVRE
SHORT CIRCUIT

≈ 5 mΩ
İÇ DİRENÇ
INT. RESISTANCE

30.5kg
AĞIRLIK
WEIGHT

12 yıl · yrs
TASARIM ÖMRÜ
DESIGN LIFE

U × G × Y / L × W × H **330 × 173 × 220 mm**

TEKNİK ÖZELLİKLER
CHARACTERISTICS · ELECTRICAL / MECHANICAL / OPERATING

Nominal gerilim Rated voltage		**12V**
Nominal kapasite (25°C) Nominal capacity (25°C)	C10,1.80V/cell	**100Ah**
Boyutlar Dimensions	Uzunluk Length	**330mm (13.0inches)**
	Genişlik Width	**173mm (6.81inches)**
	Kutu yüksekliği Container height	**212mm (8.35inches)**
	Toplam yükseklik Total height	**220mm (8.66inches)**
Yaklaşık ağırlık Approx. weight		**30.5kg (67.2lbs)**
Terminal		**T11(M8)**
Kutu malzemesi Container material		**ABS (UL94 HB; V-0 opsiyonel)** ABS (UL94 HB or V-0 optional)
Kısa devre akımı Short-circuit current		**2000A**
İç direnç (25°C) Internal resistance (25°C)		**Yaklaşık 5 mΩ (tam şarjlı)** Approx. 5 mΩ (fully charged)
Çalışma sıcaklığı aralığı Operating temp. range	Deşarj Discharge	**-15~50°C (5~122°F)**
	Şarj Charge	**-20~40°C (-4~104°F)**
	Depolama Storage	**-15~40°C (5~104°F)**

Nominal çalışma sıcaklığı Nominal operating temp. range		**25±3°C (77±5°F)**
Maks. şarj akımı (25°C) Max. charging current (25°C)		**0.3C**
Şarj gerilimi (25°C) Charge voltage (25°C)	Tampon (float) şarj Float charge	**Dengeleme şarjı** Equalization charge
	2.25-2.30V/cell	**2.35-2.40V/cell**
Sıcaklık katsayısı Temp. coefficient	-3mV/cell/°C	**-5mV/cell/°C**
Sıcaklığın kapasiteye etkisi Effect of temperature on capacity	40°C (104°F)	**103%**
	25°C (77°F)	**100%**
	0°C (32°F)	**86%**
Kendiliğinden deşarj Self discharge	25°C (77°F)'de ayda ≤ %3. Aküler 25°C (77°F)'de 6 aya kadar depolanabilir, ardından tazeleme şarjı gerekir. Daha yüksek sıcaklıklarda bu süre kısalır. ≤3% per month at 25°C (77°F). Batteries may be stored up to 6 months at 25°C (77°F), then a freshening charge is required. At higher temperatures the interval is shorter.	

01 TEKNİK ÇİZİM / TECHNICAL DRAWING (mm)

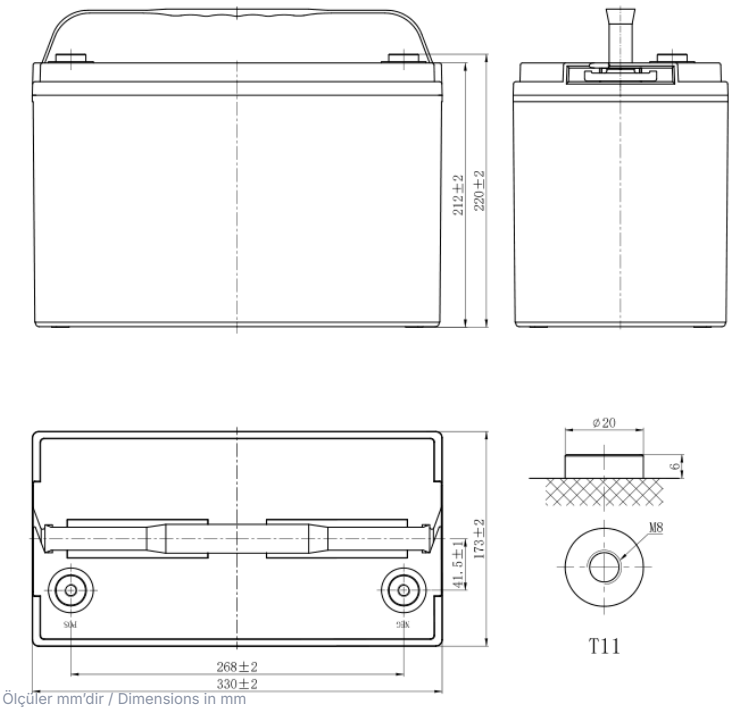

Ölçüler mm'dir / Dimensions in mm

Uzunluk Length	Genişlik Width	Kutu yüksekliği Container height	Toplam yükseklik Total height
330mm	173mm	212mm	220mm

TERMİNAL / TERMINAL
T11(M8)

02 DEŞARJ TABLOLARI / DISCHARGE TABLES (25°C)

Sabit akım deşarjı (A, 25°C) / Constant current discharge (A, 25°C)

Son ger. / F.V.	10 min	15 min	20 min	30 min	45 min	1 h	2 h	3 h	4 h	5 h	6 h	8 h	10 h	20 h
1.85 V	140.5	121.9	100.4	78.8	58.9	50.9	31.7	23.2	18.2	15.8	13.9	10.7	9.55	5.07
1.80 V	159.5	138.1	112.0	85.8	62.4	52.7	32.7	25.2	19.4	16.6	15.0	11.3	10.0	5.25
1.75 V	173.0	149.5	118.6	87.6	64.6	55.3	34.4	25.7	19.8	16.9	15.1	11.4	10.1	5.30
1.70 V	184.5	158.8	124.1	89.3	65.9	56.4	35.1	26.2	20.2	17.2	15.2	11.5	10.2	5.36
1.67 V	190.3	163.4	127.1	90.7	66.9	57.3	35.6	26.4	20.5	17.6	15.3	11.7	10.3	5.42
1.60 V	196.8	168.5	130.3	92.0	67.9	58.1	36.1	26.7	20.7	17.8	15.4	11.8	10.5	5.49

Sabit güç deşarjı (W/hücre, 25°C) / Constant power discharge (W/cell, 25°C)

Son ger. / F.V.	10 min	15 min	20 min	30 min	45 min	1 h	2 h	3 h	4 h	5 h	6 h	8 h	10 h	20 h
1.85 V	264.4	230.7	190.7	150.7	113.2	98.5	61.6	45.4	35.7	31.1	27.5	21.3	19.0	10.1
1.80 V	295.8	258.1	210.4	162.7	119.2	101.4	63.3	49.0	38.0	32.6	29.5	22.3	19.9	10.4
1.75 V	315.7	275.4	220.1	164.8	122.7	106.0	66.3	49.9	38.6	33.1	29.6	22.4	20.0	10.5
1.70 V	331.9	289.6	228.2	166.7	124.3	107.5	67.4	50.6	39.1	33.5	29.7	22.7	20.2	10.6
1.67 V	337.2	294.3	231.1	167.9	125.4	108.5	68.1	50.9	39.6	34.1	29.8	23.0	20.4	10.7
1.60 V	342.0	298.4	233.5	168.6	126.1	109.3	68.6	51.1	39.9	34.4	29.9	23.2	20.6	10.9

F.V. = son gerilim (V/hücre) / final voltage (V/cell) · min = dakika, h = saat / minutes, hours

03 PERFORMANS EĞRİLERİ / PERFORMANCE CURVES

DEŞARJ KARAKTERİSTİKLERİ
DISCHARGE CHARACTERISTICS

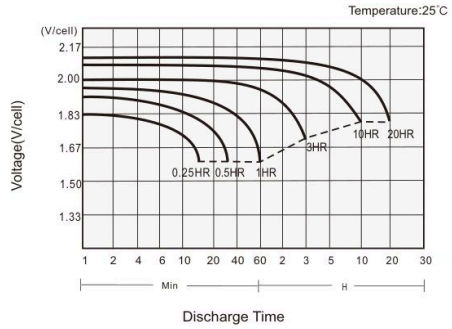

ŞARJ KARAKTERİSTİKLERİ
CHARGING CHARACTERISTICS

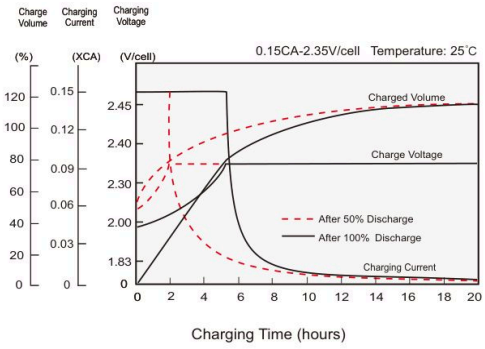

SICAKLIĞIN KAPASİTEYE ETKİSİ
EFFECT OF TEMPERATURE ON CAPACITY

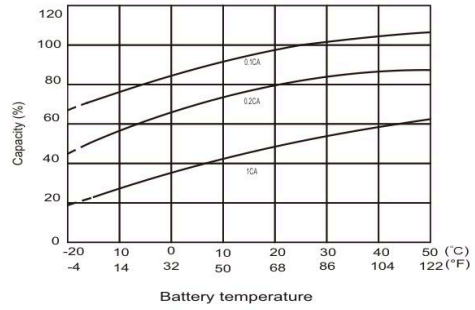

KENDİ KENDİNE DEŞARJ KARAKTERİSTİKLERİ
SELF-DISCHARGE CHARACTERISTICS

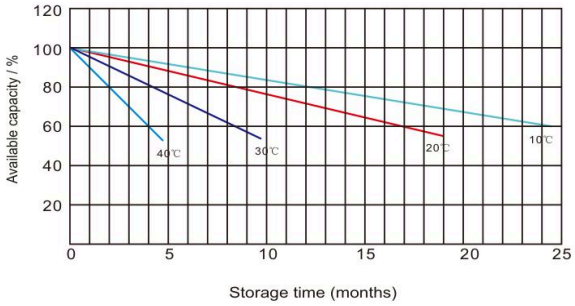

04 UYGULAMALAR · ÖZELLİKLER · STANDARTLAR / APPLICATIONS · FEATURES · STANDARDS

UYGULAMALAR / APPLICATIONS

- **UPS ve EPS**
  UPS and EPS
- **Acil aydınlatma**
  Emergency light
- **Demiryolu sinyalizasyonu ve havacılık sinyal sistemleri**
  Railway signal and aircraft signal systems
- **Denizcilik ve enerji santralleri**
  Marine and power stations
- **Alarm ve güvenlik sistemleri**
  Alarm and security system
- **Elektronik cihaz ve ekipmanlar**
  Electronic apparatus and equipment
- **Haberleşme güç kaynağı, DC güç kaynağı**
  Communication power supply, DC power supply

GENEL ÖZELLİKLER / GENERAL FEATURES

- **12 yıl tasarım ömrü (25°C)**
  12 years design life (25°C)
- **Kurşun-kalsiyum alaşım, kapalı tasarım, su ilavesi gerektirmez**
  Lead calcium alloy, sealed design, no watering required
- **Delinmeye dayanıklı mikro gözenekli cam elyaf separatörler ömrü uzatır**
  Puncture-resistant micro-porous glass mat separators extend life
- **Özel teknoloji; güç kapasitesini, hücre tutarlılığını ve uzun vadeli güvenilirliği optimize eder**
  Unique technology optimizes power capacity, cell consistency, and long-term reliability
- **Geniş bir uygulama yelpazesi için tasarlanmıştır**
  Designed for a wide range of applications

STANDARTLAR / STANDARDS

- **IEC 60896 standartlarına ve AB Pil/Akü Direktifine uygun**
  Compliance with IEC 60896 standards, EU Battery Directive
- **UL, CE onaylı**
  UL, CE approved

05 AGM VRLA TEKNOLOJİSİ / AGM VRLA TECHNOLOGY

AGM (Absorbent Glass Mat) aküde elektrolit, plakalar arasına sıkıştırılmış cam elyaf separatörlere tamamen emdirilmiştir; serbest sıvı asit bulunmaz. Valf regülasyonlu (VRLA) kapalı yapı sızdırmaz ve bakım gerektirmez.

In an AGM (Absorbent Glass Mat) battery the electrolyte is fully absorbed in glass-fibre separators compressed between the plates, so there is no free liquid acid. The sealed valve-regulated (VRLA) design is spill-proof and maintenance-free.

Yukarıdaki veriler tavsiye niteliğindedir; ürün görseli temsilidir. Teknik özellikler önceden haber verilmeksizin değiştirilebilir. Data above are recommended values; the product image is representative. Specifications are subject to change without prior notice. © STAY STRONG – SELÇUK ALEMDAR ENERJİ İTH. İHR. SAN. VE TİC. A.Ş.