AGM VRLA AKÜ SERİSİ · AGM VRLA BATTERY SERIES

SSPL12-200

12V 200Ah · AGM VRLA · 522 × 240 × 224 mm

UZUN ÖMÜRLÜ YEDEK GÜÇ AKÜSÜ / LONG LIFE STANDBY BATTERY



Ürün görseli / Product image

12V
GERİLİM
VOLTAGE

200Ah
KAPASİTE
CAPACITY

3600A
KISA DEVRE
SHORT CIRCUIT

≈ 3.2 mΩ
İÇ DİRENÇ
INT. RESISTANCE

62.3kg
AĞIRLIK
WEIGHT

12 yıl · yrs
TASARIM ÖMRÜ
DESIGN LIFE

U × G × Y / L × W × H **522 × 240 × 224 mm**

TEKNİK ÖZELLİKLER
CHARACTERISTICS · ELECTRICAL / MECHANICAL / OPERATING

Nominal gerilim Rated voltage		**12V**
Nominal kapasite (25°C) Nominal capacity (25°C)	C10,1.80V/cell	**200Ah**
Boyutlar Dimensions	Uzunluk Length	**522mm (20.6inches)**
	Genişlik Width	**240mm (9.45inches)**
	Kutu yüksekliği Container height	**218mm (8.58inches)**
	Toplam yükseklik Total height	**224mm (8.82inches)**
Yaklaşık ağırlık Approx. weight		**62.3kg (137.3lbs)**
Terminal		**T11(M8)**
Kutu malzemesi Container material		**ABS (UL94 HB; V-0 opsiyonel)** ABS (UL94 HB or V-0 optional)
Kısa devre akımı Short-circuit current		**3600A**
İç direnç (25°C) Internal resistance (25°C)		**Yaklaşık 3.2 mΩ (tam şarjlı)** Approx. 3.2 mΩ (fully charged)
Çalışma sıcaklığı aralığı Operating temp. range	Deşarj Discharge	**-15~50°C (5~122°F)**
	Şarj Charge	**-20~40°C (-4~104°F)**
	Depolama Storage	**-15~40°C (5~104°F)**

Nominal çalışma sıcaklığı Nominal operating temp. range		**25±3°C (77±5°F)**
Maks. şarj akımı (25°C) Max. charging current (25°C)		**0.3C**
Şarj gerilimi (25°C) Charge voltage (25°C)	Tampon (float) şarj Float charge	**Dengeleme şarjı** Equalization charge
	2.25-2.30V/cell	**2.35-2.40V/cell**
Sıcaklık katsayısı Temp. coefficient	-3mV/cell/°C	**-5mV/cell/°C**
Sıcaklığın kapasiteye etkisi Effect of temperature on capacity	40°C (104°F)	**103%**
	25°C (77°F)	**100%**
	0°C (32°F)	**86%**
Kendiliğinden deşarj Self discharge	25°C (77°F)'de ayda ≤ %3. Aküler 25°C (77°F)'de 6 aya kadar depolanabilir, ardından tazeleme şarjı gerekir. Daha yüksek sıcaklıklarda bu süre kısalır. ≤3% per month at 25°C (77°F). Batteries may be stored up to 6 months at 25°C (77°F), then a freshening charge is required. At higher temperatures the interval is shorter.	

01 TEKNİK ÇİZİM / TECHNICAL DRAWING (mm)

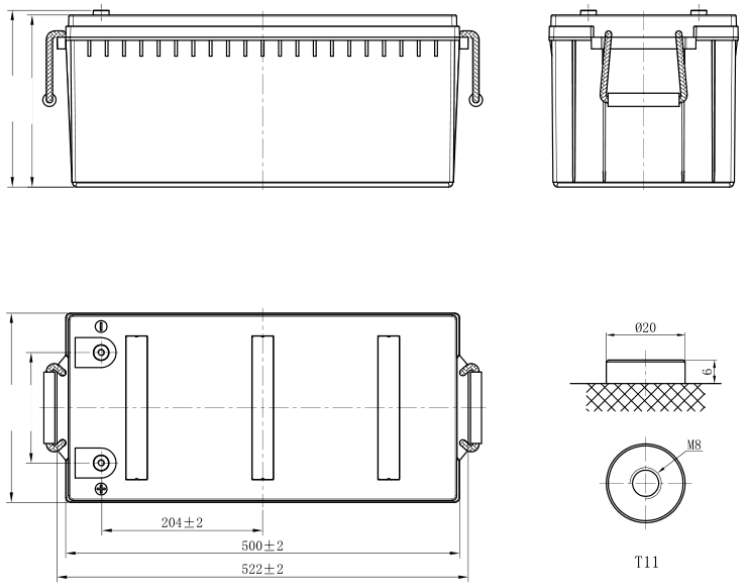

Ölçüler mm'dir / Dimensions in mm

Uzunluk Length	Genişlik Width	Kutu yüksekliği Container height	Toplam yükseklik Total height
522mm	240mm	218mm	224mm

TERMİNAL / TERMINAL
T11(M8)

02 DEŞARJ TABLOLARI / DISCHARGE TABLES (25°C)

Sabit akım deşarjı (A, 25°C) / Constant current discharge (A, 25°C)

Son ger. / F.V.	10 min	15 min	20 min	30 min	45 min	1 h	2 h	3 h	4 h	5 h	6 h	8 h	10 h	20 h
1.85 V	281.1	243.7	200.7	157.7	117.8	101.8	63.3	46.4	36.4	31.6	27.9	21.4	19.1	10.1
1.80 V	319.1	276.2	224.0	171.7	124.8	105.5	65.4	50.4	38.9	33.3	29.9	22.6	20.0	10.5
1.75 V	346.0	299.0	237.1	175.2	129.3	110.7	68.8	51.4	39.6	33.9	30.2	22.7	20.2	10.6
1.70 V	368.9	317.6	248.2	178.7	131.9	112.9	70.2	52.4	40.3	34.4	30.3	23.0	20.4	10.7
1.67 V	380.6	326.8	254.1	181.3	133.8	114.6	71.2	52.9	40.9	35.1	30.5	23.3	20.7	10.8
1.60 V	393.6	337.0	260.5	183.9	135.7	116.2	72.3	53.4	41.4	35.6	30.7	23.6	20.9	11.0

Sabit güç deşarjı (W/hücre, 25°C) / Constant power discharge (W/cell, 25°C)

Son ger. / F.V.	10 min	15 min	20 min	30 min	45 min	1 h	2 h	3 h	4 h	5 h	6 h	8 h	10 h	20 h
1.85 V	528.8	461.4	381.4	301.3	226.4	197.0	123.2	90.8	71.5	62.3	55.1	42.5	38.0	20.2
1.80 V	591.5	516.2	420.9	325.5	238.3	202.9	126.6	98.0	76.0	65.2	58.9	44.6	39.7	20.9
1.75 V	631.3	550.9	440.3	329.6	245.5	212.0	132.7	99.7	77.2	66.2	59.2	44.7	40.1	21.1
1.70 V	663.7	579.1	456.3	333.4	248.6	215.1	134.8	101.2	78.2	67.1	59.4	45.4	40.4	21.3
1.67 V	674.5	588.6	462.2	335.7	250.9	217.0	136.2	101.8	79.2	68.2	59.5	45.9	40.9	21.5
1.60 V	683.9	596.8	467.0	337.2	252.1	218.6	137.3	102.2	79.7	68.9	59.8	46.4	41.3	21.7

F.V. = son gerilim (V/hücre) / final voltage (V/cell) · min = dakika, h = saat / minutes, hours

03 PERFORMANS EĞRİLERİ / PERFORMANCE CURVES

DEŞARJ KARAKTERİSTİKLERİ
DISCHARGE CHARACTERISTICS

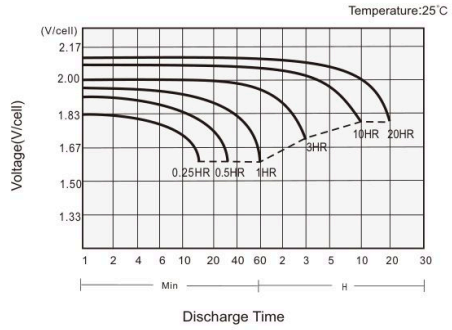

ŞARJ KARAKTERİSTİKLERİ
CHARGING CHARACTERISTICS

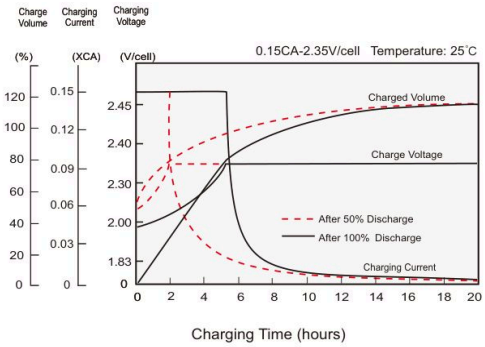

SICAKLIĞIN KAPASİTEYE ETKİSİ
EFFECT OF TEMPERATURE ON CAPACITY

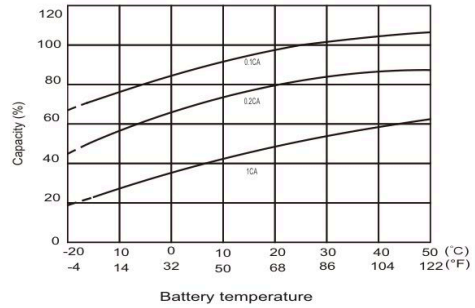

KENDİ KENDİNE DEŞARJ KARAKTERİSTİKLERİ
SELF-DISCHARGE CHARACTERISTICS

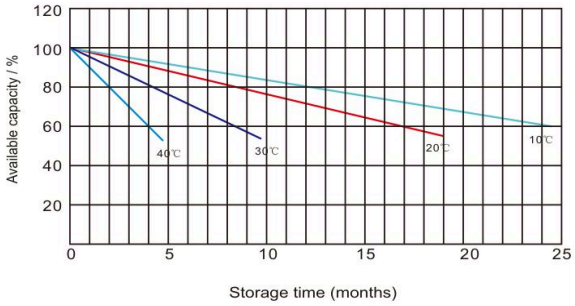

04 UYGULAMALAR · ÖZELLİKLER · STANDARTLAR / APPLICATIONS · FEATURES · STANDARDS

UYGULAMALAR / APPLICATIONS

- **UPS ve EPS**
  UPS and EPS
- **Acil aydınlatma**
  Emergency light
- **Demiryolu sinyalizasyonu ve havacılık sinyal sistemleri**
  Railway signal and aircraft signal systems
- **Denizcilik ve enerji santralleri**
  Marine and power stations
- **Alarm ve güvenlik sistemleri**
  Alarm and security system
- **Elektronik cihaz ve ekipmanlar**
  Electronic apparatus and equipment
- **Haberleşme güç kaynağı, DC güç kaynağı**
  Communication power supply, DC power supply

GENEL ÖZELLİKLER / GENERAL FEATURES

- **12 yıl tasarım ömrü (25°C)**
  12 years design life (25°C)
- **Kurşun-kalsiyum alaşım, kapalı tasarım, su ilavesi gerektirmez**
  Lead calcium alloy, sealed design, no watering required
- **Delinmeye dayanıklı mikro gözenekli cam elyaf separatörler ömrü uzatır**
  Puncture-resistant micro-porous glass mat separators extend life
- **Özel teknoloji; güç kapasitesini, hücre tutarlılığını ve uzun vadeli güvenilirliği optimize eder**
  Unique technology optimizes power capacity, cell consistency, and long-term reliability
- **Geniş bir uygulama yelpazesi için tasarlanmıştır**
  Designed for a wide range of applications

STANDARTLAR / STANDARDS

- **IEC 60896 standartlarına ve AB Pil/Akü Direktifine uygun**
  Compliance with IEC 60896 standards, EU Battery Directive
- **UL, CE onaylı**
  UL, CE approved

05 AGM VRLA TEKNOLOJİSİ / AGM VRLA TECHNOLOGY

AGM (Absorbent Glass Mat) aküde elektrolit, plakalar arasına sıkıştırılmış cam elyaf separatörlere tamamen emdirilmiştir; serbest sıvı asit bulunmaz. Valf regülasyonlu (VRLA) kapalı yapı sızdırmaz ve bakım gerektirmez.

In an AGM (Absorbent Glass Mat) battery the electrolyte is fully absorbed in glass-fibre separators compressed between the plates, so there is no free liquid acid. The sealed valve-regulated (VRLA) design is spill-proof and maintenance-free.

Yukarıdaki veriler tavsiye niteliğindedir; ürün görseli temsilidir. Teknik özellikler önceden haber verilmeksizin değiştirilebilir. Data above are recommended values; the product image is representative. Specifications are subject to change without prior notice. © STAY STRONG – SELÇUK ALEMDAR ENERJİ İTH. İHR. SAN. VE TİC. A.Ş.