AGM VRLA AKÜ SERİSİ · AGM VRLA BATTERY SERIES

SSPL12-225

12V 225Ah · AGM VRLA · 522 × 268 × 226 mm

UZUN ÖMÜRLÜ YEDEK GÜÇ AKÜSÜ / LONG LIFE STANDBY BATTERY





Ürün görseli / Product image

12V
GERİLİM
VOLTAGE

225Ah
KAPASİTE
CAPACITY

4050A
KISA DEVRE
SHORT CIRCUIT

≈ 3 mΩ
İÇ DİRENÇ
INT. RESISTANCE

70.5kg
AĞIRLIK
WEIGHT

12 yıl · yrs
TASARIM ÖMRÜ
DESIGN LIFE

U × G × Y / L × W × H **522 × 268 × 226 mm**

TEKNİK ÖZELLİKLER
CHARACTERISTICS · ELECTRICAL / MECHANICAL / OPERATING

Nominal gerilim Rated voltage		**12V**
Nominal kapasite (25°C) Nominal capacity (25°C)	C10,1.80V/cell	**225Ah**
Boyutlar Dimensions	Uzunluk Length	**522mm (20.6inches)**
	Genişlik Width	**268mm (10.6inches)**
	Kutu yüksekliği Container height	**220mm (8.66inches)**
	Toplam yükseklik Total height	**226mm (8.90inches)**
Yaklaşık ağırlık Approx. weight		**70.5kg (155.4lbs)**
Terminal		**T11(M8)**
Kutu malzemesi Container material		**ABS (UL94 HB; V-0 opsiyonel)** ABS (UL94 HB or V-0 optional)
Kısa devre akımı Short-circuit current		**4050A**
İç direnç (25°C) Internal resistance (25°C)		**Yaklaşık 3 mΩ (tam şarjlı)** Approx. 3 mΩ (fully charged)
Çalışma sıcaklığı aralığı Operating temp. range	Deşarj Discharge	**-15~50°C (5~122°F)**
	Şarj Charge	**-20~40°C (-4~104°F)**
	Depolama Storage	**-15~40°C (5~104°F)**

Nominal çalışma sıcaklığı Nominal operating temp. range		**25±3°C (77±5°F)**
Maks. şarj akımı (25°C) Max. charging current (25°C)		**0.3C**
Şarj gerilimi (25°C) Charge voltage (25°C)	Tampon (float) şarj Float charge	**Dengeleme şarjı** Equalization charge
	2.25-2.30V/cell	**2.35-2.40V/cell**
Sıcaklık katsayısı Temp. coefficient	-3mV/cell/°C	**-5mV/cell/°C**
Sıcaklığın kapasiteye etkisi Effect of temperature on capacity	40°C (104°F)	**103%**
	25°C (77°F)	**100%**
	0°C (32°F)	**86%**
Kendiliğinden deşarj Self discharge	25°C (77°F)'de ayda ≤ %3. Aküler 25°C (77°F)'de 6 aya kadar depolanabilir, ardından tazeleme şarjı gerekir. Daha yüksek sıcaklıklarda bu süre kısalır. ≤3% per month at 25°C (77°F). Batteries may be stored up to 6 months at 25°C (77°F), then a freshening charge is required. At higher temperatures the interval is shorter.	

01 TEKNİK ÇİZİM / TECHNICAL DRAWING (mm)

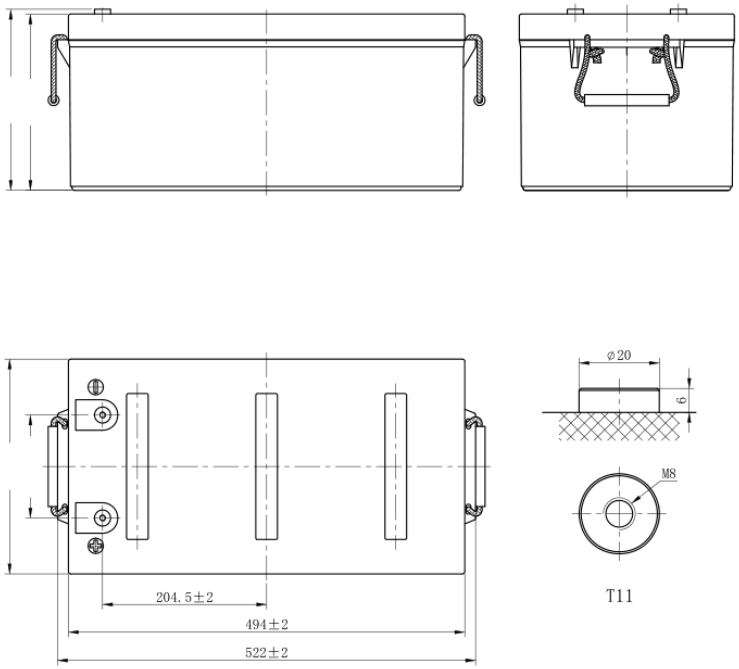

Ölçüler mm'dir / Dimensions in mm

Uzunluk Length	Genişlik Width	Kutu yüksekliği Container height	Toplam yükseklik Total height
522mm	268mm	220mm	226mm

TERMİNAL / TERMINAL
T11(M8)

02 DEŞARJ TABLOLARI / DISCHARGE TABLES (25°C)

Sabit akım deşarjı (A, 25°C) / Constant current discharge (A, 25°C)

Son ger. / F.V.	10 min	15 min	20 min	30 min	45 min	1 h	2 h	3 h	4 h	5 h	6 h	8 h	10 h	20 h
1.85 V	316.2	274.2	227.8	181.4	135.5	117.2	72.8	53.4	41.9	36.4	32.1	24.7	21.5	11.4
1.80 V	358.9	310.7	254.1	197.5	143.6	121.4	75.2	58.0	44.7	38.3	34.5	25.9	22.5	11.8
1.75 V	389.3	336.4	269.0	201.6	148.7	127.3	79.2	59.1	45.6	38.9	34.7	26.1	22.7	11.9
1.70 V	415.0	357.2	281.4	205.6	151.7	129.9	80.8	60.3	46.4	39.6	34.9	26.5	23.0	12.0
1.67 V	428.2	367.7	288.2	208.6	153.9	131.8	82.0	60.8	47.1	40.4	35.1	26.9	23.2	12.2
1.60 V	442.8	379.1	295.4	211.6	156.2	133.7	83.1	61.4	47.7	41.0	35.3	27.2	23.5	12.3

Sabit güç deşarjı (W/hücre, 25°C) / Constant power discharge (W/cell, 25°C)

Son ger. / F.V.	10 min	15 min	20 min	30 min	45 min	1 h	2 h	3 h	4 h	5 h	6 h	8 h	10 h	20 h
1.85 V	594.9	519.1	432.9	346.7	260.5	226.6	141.7	104.4	82.2	71.7	63.4	48.9	42.7	22.7
1.80 V	665.5	580.7	477.6	374.5	274.2	233.4	145.6	112.8	87.5	75.0	67.8	51.3	44.7	23.5
1.75 V	710.2	619.8	499.5	379.2	282.4	243.9	152.7	114.7	88.8	76.1	68.1	51.5	45.1	23.7
1.70 V	746.7	651.5	517.5	383.5	286.1	247.4	155.1	116.5	90.0	77.2	68.4	52.2	45.5	23.9
1.67 V	758.8	662.1	524.2	386.3	288.7	249.6	156.7	117.1	91.1	78.5	68.5	52.8	46.0	24.2
1.60 V	769.4	671.4	529.7	387.9	290.1	251.5	158.0	117.5	91.7	79.2	68.7	53.4	46.5	24.4

F.V. = son gerilim (V/hücre) / final voltage (V/cell) · min = dakika, h = saat / minutes, hours

03 PERFORMANS EĞRİLERİ / PERFORMANCE CURVES

DEŞARJ KARAKTERİSTİKLERİ
DISCHARGE CHARACTERISTICS

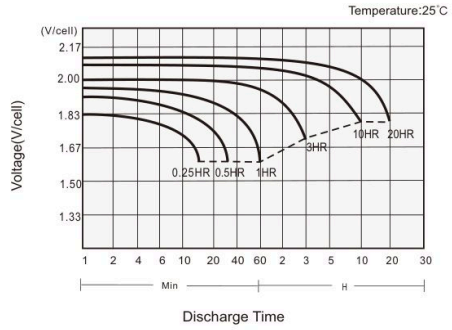

ŞARJ KARAKTERİSTİKLERİ
CHARGING CHARACTERISTICS

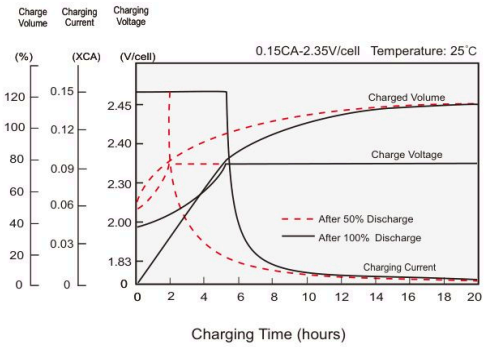

SICAKLIĞIN KAPASİTEYE ETKİSİ
EFFECT OF TEMPERATURE ON CAPACITY

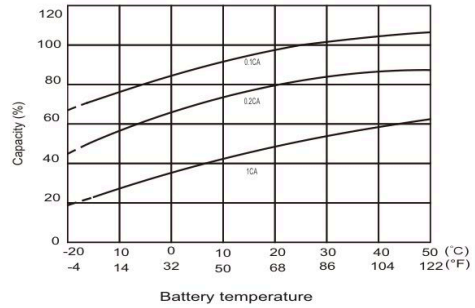

KENDİ KENDİNE DEŞARJ KARAKTERİSTİKLERİ
SELF-DISCHARGE CHARACTERISTICS

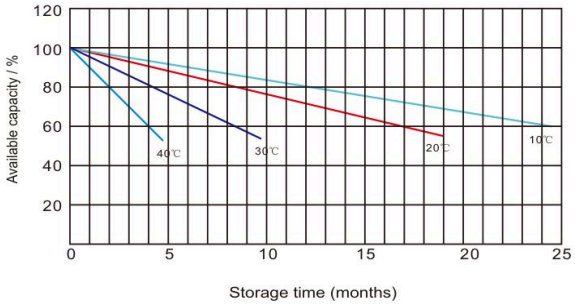

04 UYGULAMALAR · ÖZELLİKLER · STANDARTLAR / APPLICATIONS · FEATURES · STANDARDS

UYGULAMALAR / APPLICATIONS

- **UPS ve EPS**
  UPS and EPS
- **Acil aydınlatma**
  Emergency light
- **Demiryolu sinyalizasyonu ve havacılık sinyal sistemleri**
  Railway signal and aircraft signal systems
- **Denizcilik ve enerji santralleri**
  Marine and power stations
- **Alarm ve güvenlik sistemleri**
  Alarm and security system
- **Elektronik cihaz ve ekipmanlar**
  Electronic apparatus and equipment
- **Haberleşme güç kaynağı, DC güç kaynağı**
  Communication power supply, DC power supply

GENEL ÖZELLİKLER / GENERAL FEATURES

- **12 yıl tasarım ömrü (25°C)**
  12 years design life (25°C)
- **Kurşun-kalsiyum alaşım, kapalı tasarım, su ilavesi gerektirmez**
  Lead calcium alloy, sealed design, no watering required
- **Delinmeye dayanıklı mikro gözenekli cam elyaf separatörler ömrü uzatır**
  Puncture-resistant micro-porous glass mat separators extend life
- **Özel teknoloji; güç kapasitesini, hücre tutarlılığını ve uzun vadeli güvenilirliği optimize eder**
  Unique technology optimizes power capacity, cell consistency, and long-term reliability
- **Geniş bir uygulama yelpazesi için tasarlanmıştır**
  Designed for a wide range of applications

STANDARTLAR / STANDARDS

- **IEC 60896 standartlarına ve AB Pil/Akü Direktifine uygun**
  Compliance with IEC 60896 standards, EU Battery Directive
- **UL, CE onaylı**
  UL, CE approved

05 AGM VRLA TEKNOLOJİSİ / AGM VRLA TECHNOLOGY

AGM (Absorbent Glass Mat) aküde elektrolit, plakalar arasına sıkıştırılmış cam elyaf separatörlere tamamen emdirilmiştir; serbest sıvı asit bulunmaz. Valf regülasyonlu (VRLA) kapalı yapı sızdırmaz ve bakım gerektirmez.

In an AGM (Absorbent Glass Mat) battery the electrolyte is fully absorbed in glass-fibre separators compressed between the plates, so there is no free liquid acid. The sealed valve-regulated (VRLA) design is spill-proof and maintenance-free.

Yukarıdaki veriler tavsiye niteliğindedir; ürün görseli temsilidir. Teknik özellikler önceden haber verilmeksizin değiştirilebilir. Data above are recommended values; the product image is representative. Specifications are subject to change without prior notice. © STAY STRONG – SELÇUK ALEMDAR ENERJİ İTH. İHR. SAN. VE TİC. A.Ş.