AGM VRLA AKÜ SERİSİ · AGM VRLA BATTERY SERIES

SSPL12-90H

12V 90Ah · AGM VRLA · 330 × 173 × 220 mm

UZUN ÖMÜRLÜ YEDEK GÜÇ AKÜSÜ / LONG LIFE STANDBY BATTERY





Ürün görseli / Product image

12V
GERİLİM
VOLTAGE

90Ah
KAPASİTE
CAPACITY

2070A
KISA DEVRE
SHORT CIRCUIT

≈ 5.5 mΩ
İÇ DİRENÇ
INT. RESISTANCE

29.5kg
AĞIRLIK
WEIGHT

12 yıl · yrs
TASARIM ÖMRÜ
DESIGN LIFE

U × G × Y / L × W × H **330 × 173 × 220 mm**

TEKNİK ÖZELLİKLER
CHARACTERISTICS · ELECTRICAL / MECHANICAL / OPERATING

Nominal gerilim Rated voltage		**12V**
Nominal kapasite (25°C) Nominal capacity (25°C)	C10,1.80V/cell	**90Ah**
Boyutlar Dimensions	Uzunluk Length	**330mm (13.0inches)**
	Genişlik Width	**173mm (6.81inches)**
	Kutu yüksekliği Container height	**212mm (8.35inches)**
	Toplam yükseklik Total height	**220mm (8.66inches)**
Yaklaşık ağırlık Approx. weight		**29.5kg (65.0lbs)**
Terminal		**T11(M8)**
Kutu malzemesi Container material		**ABS (UL94 HB; V-0 opsiyonel)** ABS (UL94 HB or V-0 optional)
Kısa devre akımı Short-circuit current		**2070A**
İç direnç (25°C) Internal resistance (25°C)		**Yaklaşık 5.5 mΩ (tam şarjlı)** Approx. 5.5 mΩ (fully charged)
Çalışma sıcaklığı aralığı Operating temp. range	Deşarj Discharge	**-15~50°C (5~122°F)**
	Şarj Charge	**-20~40°C (-4~104°F)**
	Depolama Storage	**-15~40°C (5~104°F)**

Nominal çalışma sıcaklığı Nominal operating temp. range		**25±3°C (77±5°F)**
Maks. şarj akımı (25°C) Max. charging current (25°C)		**0.3C**
Şarj gerilimi (25°C) Charge voltage (25°C)	Tampon (float) şarj Float charge	**Dengeleme şarjı** Equalization charge
	2.25-2.30V/cell	**2.35-2.40V/cell**
Sıcaklık katsayısı Temp. coefficient	-3mV/cell/°C	**-5mV/cell/°C**
Sıcaklığın kapasiteye etkisi Effect of temperature on capacity	40°C (104°F)	**103%**
	25°C (77°F)	**100%**
	0°C (32°F)	**86%**
Kendiliğinden deşarj Self discharge	25°C (77°F)'de ayda ≤ %3. Aküler 25°C (77°F)'de 6 aya kadar depolanabilir, ardından tazeleme şarjı gerekir. Daha yüksek sıcaklıklarda bu süre kısalır. ≤3% per month at 25°C (77°F). Batteries may be stored up to 6 months at 25°C (77°F), then a freshening charge is required. At higher temperatures the interval is shorter.	

01 TEKNİK ÇİZİM / TECHNICAL DRAWING (mm)

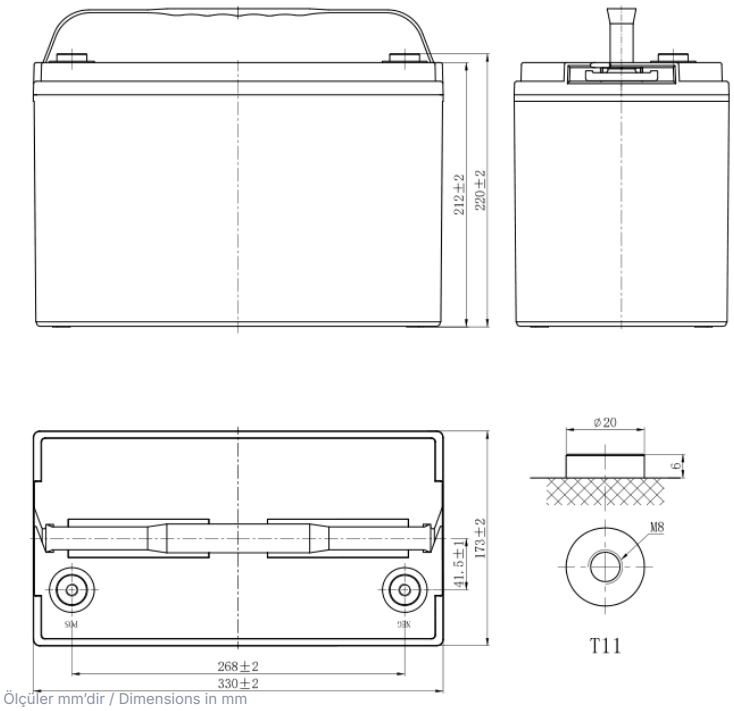

Ölçüler mm'dir / Dimensions in mm

Uzunluk Length	Genişlik Width	Kutu yüksekliği Container height	Toplam yükseklik Total height
330mm	173mm	212mm	220mm

TERMİNAL / TERMINAL
T11(M8)

02 DEŞARJ TABLOLARI / DISCHARGE TABLES (25°C)

Sabit akım deşarjı (A, 25°C) / Constant current discharge (A, 25°C)

Son ger. / F.V.	10 min	15 min	20 min	30 min	45 min	1 h	2 h	3 h	4 h	5 h	6 h	8 h	10 h	20 h
1.85 V	126.5	109.7	90.9	72.1	53.8	46.5	28.9	21.2	16.7	14.5	12.7	9.80	8.60	4.56
1.80 V	143.6	124.3	101.4	78.5	57.0	48.2	29.9	23.0	17.8	15.2	13.7	10.3	9.00	4.73
1.75 V	155.7	134.5	107.3	80.1	59.1	50.6	31.5	23.5	18.1	15.5	13.8	10.4	9.09	4.77
1.70 V	166.0	142.9	112.3	81.7	60.3	51.6	32.1	23.9	18.4	15.7	13.9	10.5	9.18	4.82
1.67 V	171.3	147.1	115.0	82.9	61.1	52.4	32.6	24.2	18.7	16.0	14.0	10.7	9.30	4.88
1.60 V	177.1	151.6	117.9	84.1	62.0	53.1	33.0	24.4	18.9	16.3	14.1	10.8	9.41	4.94

Sabit güç deşarjı (W/hücre, 25°C) / Constant power discharge (W/cell, 25°C)

Son ger. / F.V.	10 min	15 min	20 min	30 min	45 min	1 h	2 h	3 h	4 h	5 h	6 h	8 h	10 h	20 h
1.85 V	238.0	207.6	172.7	137.7	103.5	90.0	56.3	41.5	32.7	28.5	25.2	19.4	17.1	9.08
1.80 V	266.2	232.3	190.5	148.7	108.9	92.7	57.8	44.8	34.7	29.8	26.9	20.4	17.9	9.39
1.75 V	284.1	247.9	199.3	150.6	112.2	96.9	60.6	45.6	35.3	30.2	27.1	20.5	18.0	9.48
1.70 V	298.7	260.6	206.5	152.3	113.6	98.3	61.6	46.3	35.8	30.6	27.2	20.7	18.2	9.56
1.67 V	303.5	264.9	209.2	153.4	114.7	99.2	62.2	46.5	36.2	31.2	27.3	21.0	18.4	9.67
1.60 V	307.8	268.6	211.4	154.1	115.2	99.9	62.7	46.7	36.4	31.5	27.4	21.2	18.6	9.77

F.V. = son gerilim (V/hücre) / final voltage (V/cell) · min = dakika, h = saat / minutes, hours

03 PERFORMANS EĞRİLERİ / PERFORMANCE CURVES

DEŞARJ KARAKTERİSTİKLERİ
DISCHARGE CHARACTERISTICS

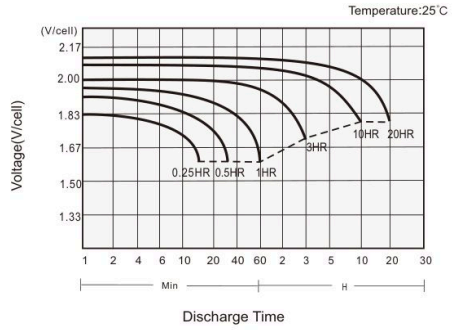

ŞARJ KARAKTERİSTİKLERİ
CHARGING CHARACTERISTICS

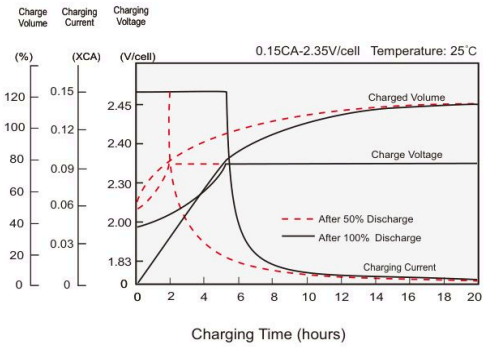

SICAKLIĞIN KAPASİTEYE ETKİSİ
EFFECT OF TEMPERATURE ON CAPACITY

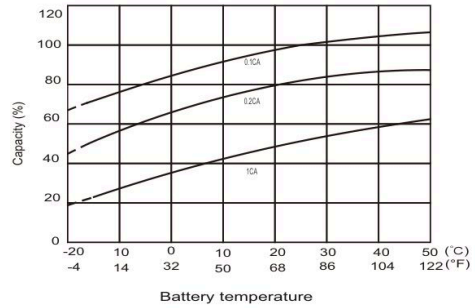

KENDİ KENDİNE DEŞARJ KARAKTERİSTİKLERİ
SELF-DISCHARGE CHARACTERISTICS

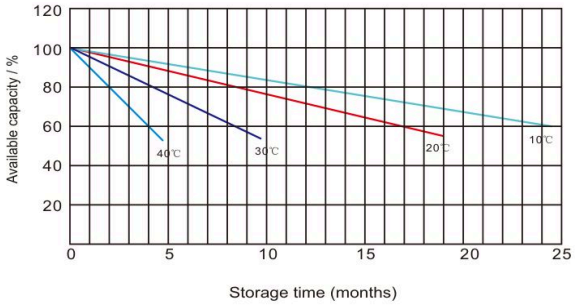

04 UYGULAMALAR · ÖZELLİKLER · STANDARTLAR / APPLICATIONS · FEATURES · STANDARDS

UYGULAMALAR / APPLICATIONS

- **UPS ve EPS**
  UPS and EPS
- **Acil aydınlatma**
  Emergency light
- **Demiryolu sinyalizasyonu ve havacılık sinyal sistemleri**
  Railway signal and aircraft signal systems
- **Denizcilik ve enerji santralleri**
  Marine and power stations
- **Alarm ve güvenlik sistemleri**
  Alarm and security system
- **Elektronik cihaz ve ekipmanlar**
  Electronic apparatus and equipment
- **Haberleşme güç kaynağı, DC güç kaynağı**
  Communication power supply, DC power supply

GENEL ÖZELLİKLER / GENERAL FEATURES

- **12 yıl tasarım ömrü (25°C)**
  12 years design life (25°C)
- **Kurşun-kalsiyum alaşım, kapalı tasarım, su ilavesi gerektirmez**
  Lead calcium alloy, sealed design, no watering required
- **Delinmeye dayanıklı mikro gözenekli cam elyaf separatörler ömrü uzatır**
  Puncture-resistant micro-porous glass mat separators extend life
- **Özel teknoloji; güç kapasitesini, hücre tutarlılığını ve uzun vadeli güvenilirliği optimize eder**
  Unique technology optimizes power capacity, cell consistency, and long-term reliability
- **Geniş bir uygulama yelpazesi için tasarlanmıştır**
  Designed for a wide range of applications

STANDARTLAR / STANDARDS

- **IEC 60896 standartlarına ve AB Pil/Akü Direktifine uygun**
  Compliance with IEC 60896 standards, EU Battery Directive
- **UL, CE onaylı**
  UL, CE approved

05 AGM VRLA TEKNOLOJİSİ / AGM VRLA TECHNOLOGY

AGM (Absorbent Glass Mat) aküde elektrolit, plakalar arasına sıkıştırılmış cam elyaf separatörlere tamamen emdirilmiştir; serbest sıvı asit bulunmaz. Valf regülasyonlu (VRLA) kapalı yapı sızdırmaz ve bakım gerektirmez.

In an AGM (Absorbent Glass Mat) battery the electrolyte is fully absorbed in glass-fibre separators compressed between the plates, so there is no free liquid acid. The sealed valve-regulated (VRLA) design is spill-proof and maintenance-free.

Yukarıdaki veriler tavsiye niteliğindedir; ürün görseli temsilidir. Teknik özellikler önceden haber verilmeksizin değiştirilebilir. Data above are recommended values; the product image is representative. Specifications are subject to change without prior notice. © STAY STRONG – SELÇUK ALEMDAR ENERJİ İTH. İHR. SAN. VE TİC. A.Ş.