AGM VRLA AKÜ SERİSİ · AGM VRLA BATTERY SERIES

SSPL2-100

2V 100Ah · AGM VRLA · 170 × 72 × 214 mm

UZUN ÖMÜRLÜ YEDEK GÜÇ AKÜSÜ / LONG LIFE STANDBY BATTERY





Ürün görseli / Product image

2V
GERİLİM
VOLTAGE

100Ah
KAPASİTE
CAPACITY

1500A
KISA DEVRE
SHORT CIRCUIT

≈ 1 mΩ
İÇ DİRENÇ
INT. RESISTANCE

5.70kg
AĞIRLIK
WEIGHT

16 yıl · yrs
TASARIM ÖMRÜ
DESIGN LIFE

U × G × Y / L × W × H — **170 × 72 × 214 mm**

TEKNİK ÖZELLİKLER
CHARACTERISTICS · ELECTRICAL / MECHANICAL / OPERATING

Nominal gerilim Rated voltage		**2V**
Nominal kapasite (25°C) Nominal capacity (25°C)	C10,1.80V/cell	**100Ah**
Boyutlar Dimensions	Uzunluk Length	**170mm (6.69inches)**
	Genişlik Width	**72mm (2.83inches)**
	Kutu yüksekliği Container height	**205mm (8.07inches)**
	Toplam yükseklik Total height	**214mm (8.43inches)**
Yaklaşık ağırlık Approx. weight		**5.70kg (12.6lbs)**
Terminal		**T6(M6)**
Kutu malzemesi Container material		**ABS (UL94 HB; V-0 opsiyonel)** ABS (UL94 HB or V-0 optional)
Kısa devre akımı Short-circuit current		**1500A**
İç direnç (25°C) Internal resistance (25°C)		**Yaklaşık 1 mΩ (tam şarjlı)** Approx. 1 mΩ (fully charged)
Çalışma sıcaklığı aralığı Operating temp. range	Deşarj Discharge	**-15~50°C (5~122°F)**
	Şarj Charge	**-20~40°C (-4~104°F)**
	Depolama Storage	**-15~40°C (5~104°F)**

Nominal çalışma sıcaklığı Nominal operating temp. range		**25±3°C (77±5°F)**
Maks. şarj akımı (25°C) Max. charging current (25°C)		**0.3C**
Şarj gerilimi (25°C) Charge voltage (25°C)	Tampon (float) şarj Float charge	**Dengeleme şarjı** Equalization charge
	2.25-2.30V/cell	**2.35-2.40V/cell**
Sıcaklık katsayısı Temp. coefficient	-3mV/cell/°C	**-5mV/cell/°C**
Sıcaklığın kapasiteye etkisi Effect of temperature on capacity	40°C (104°F)	**103%**
	25°C (77°F)	**100%**
	0°C (32°F)	**86%**
Kendiliğinden deşarj Self discharge	25°C (77°F)'de ayda ≤ %3. Aküler 25°C (77°F)'de 6 aya kadar depolanabilir, ardından tazeleme şarjı gerekir. Daha yüksek sıcaklıklarda bu süre kısalır. ≤3% per month at 25°C (77°F). Batteries may be stored up to 6 months at 25°C (77°F), then a freshening charge is required. At higher temperatures the interval is shorter.	

01 TEKNİK ÇİZİM / TECHNICAL DRAWING (mm)

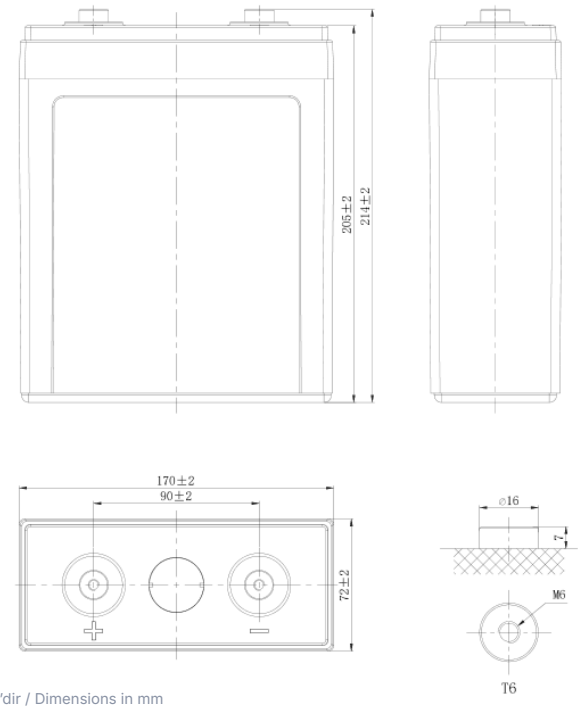

Ölçüler mm'dir / Dimensions in mm

Uzunluk Length	Genişlik Width	Kutu yüksekliği Container height	Toplam yükseklik Total height
170mm	72mm	205mm	214mm

TERMİNAL / TERMINAL
T6(M6)

02 DEŞARJ TABLOLARI / DISCHARGE TABLES (25°C)

Sabit akım deşarjı (A, 25°C) / Constant current discharge (A, 25°C)

Son ger. / F.V.	30 min	45 min	1 h	1.5 h	2 h	3 h	4 h	5 h	6 h	8 h	10 h	20 h
1.85 V	81.7	65.5	52.0	35.1	29.6	23.6	19.2	16.4	14.8	11.6	9.30	4.88
1.80 V	91.0	71.6	55.1	37.1	31.2	25.0	20.1	17.0	15.3	11.9	10.0	5.25
1.75 V	95.0	75.2	58.4	39.3	32.6	25.4	20.9	17.6	15.8	12.1	10.1	5.30
1.70 V	96.2	77.1	61.1	41.1	33.9	26.2	21.4	17.9	16.0	12.3	10.2	5.35
1.67 V	97.7	78.9	63.3	42.5	34.9	27.0	21.9	18.2	16.3	12.5	10.3	5.41
1.60 V	99.2	80.0	64.0	43.6	35.5	27.5	22.2	18.5	16.5	12.6	10.4	5.46

Sabit güç deşarjı (W/hücre, 25°C) / Constant power discharge (W/cell, 25°C)

Son ger. / F.V.	30 min	45 min	1 h	1.5 h	2 h	3 h	4 h	5 h	6 h	8 h	10 h	20 h
1.85 V	149.8	114.3	83.5	63.7	52.4	40.0	32.9	30.1	26.7	19.8	16.6	8.70
1.80 V	166.9	125.8	89.8	68.6	56.6	42.8	34.8	31.8	28.0	20.5	16.9	8.85
1.75 V	174.2	131.7	94.5	71.6	58.7	44.2	35.9	32.9	28.8	20.7	17.1	8.95
1.70 V	176.4	134.8	98.7	74.1	60.3	45.4	36.9	33.5	29.3	20.9	17.2	9.05
1.67 V	179.1	138.2	103.0	76.7	62.0	46.7	37.8	33.9	29.7	21.1	17.4	9.15
1.60 V	181.8	141.6	107.2	79.1	63.3	47.7	38.3	34.4	30.1	21.5	17.7	9.30

F.V. = son gerilim (V/hücre) / final voltage (V/cell) · min = dakika, h = saat / minutes, hours

03 PERFORMANS EĞRİLERİ / PERFORMANCE CURVES

DEŞARJ KARAKTERİSTİKLERİ
DISCHARGE CHARACTERISTICS

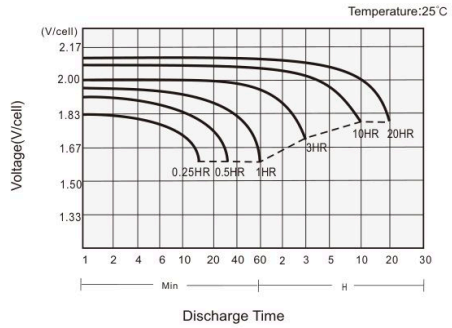

ŞARJ KARAKTERİSTİKLERİ
CHARGING CHARACTERISTICS

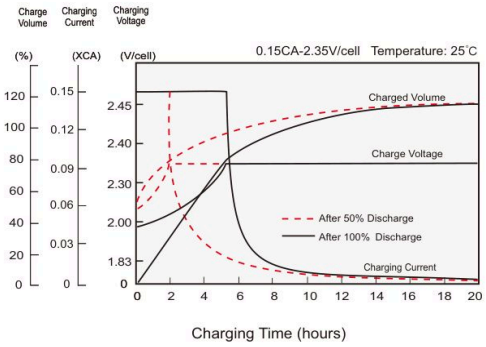

SICAKLIĞIN KAPASİTEYE ETKİSİ
EFFECT OF TEMPERATURE ON CAPACITY

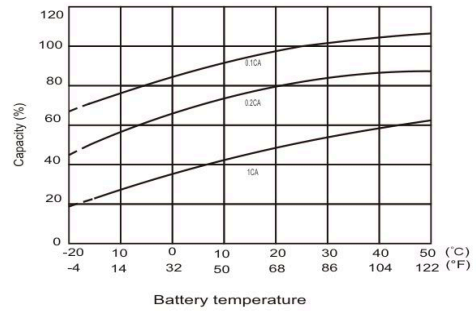

KENDİ KENDİNE DEŞARJ KARAKTERİSTİKLERİ
SELF-DISCHARGE CHARACTERISTICS

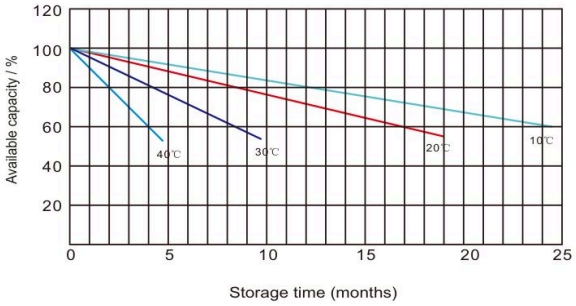

04 UYGULAMALAR · ÖZELLİKLER · STANDARTLAR / APPLICATIONS · FEATURES · STANDARDS

UYGULAMALAR / APPLICATIONS

- **Telekomünikasyon merkez istasyonu (kablolu veya hücresel)**
  Telecommunication central station (wired or cellular)
- **Enerji sistemi haberleşmesi, askeri haberleşme vb.**
  Power system communication, military communication, etc.
- **Ağ haberleşmesi: veri iletimi, televizyon sinyali iletimi vb.**
  Network communication: data transmission, television signal transmission, etc.
- **Kesintisiz güç kaynağı (telekom UPS)**
  Uninterruptible power system (UPS for telecom)
- **EPS (acil durum güç sistemi)**
  EPS

GENEL ÖZELLİKLER / GENERAL FEATURES

- **16 yıl tasarım ömrü (25°C)**
  16 years design life (25°C)
- **Kurşun-kalsiyum alaşım, kapalı tasarım, su ilavesi gerektirmez**
  Lead calcium alloy, sealed design, no watering required
- **Delinmeye dayanıklı mikro gözenekli cam elyaf separatörler ömrü uzatır**
  Puncture-resistant micro-porous glass mat separators extend life
- **Özel teknoloji; güç kapasitesini, hücre tutarlılığını ve uzun vadeli güvenilirliği optimize eder**
  Unique technology optimizes power capacity, cell consistency, and long-term reliability
- **Geniş bir uygulama yelpazesi için tasarlanmıştır**
  Designed for a wide range of applications

STANDARTLAR / STANDARDS

- **IEC 60896 standartlarına ve AB Pil/Akü Direktifine uygun**
  Compliance with IEC 60896 standards, EU Battery Directive
- **UL, CE onaylı**
  UL, CE approved

05 AGM VRLA TEKNOLOJİSİ / AGM VRLA TECHNOLOGY

AGM (Absorbent Glass Mat) aküde elektrolit, plakalar arasına sıkıştırılmış cam elyaf separatörlere tamamen emdirilmiştir; serbest sıvı asit bulunmaz. Valf regülasyonlu (VRLA) kapalı yapı sızdırmaz ve bakım gerektirmez.

In an AGM (Absorbent Glass Mat) battery the electrolyte is fully absorbed in glass-fibre separators compressed between the plates, so there is no free liquid acid. The sealed valve-regulated (VRLA) design is spill-proof and maintenance-free.

Yukarıdaki veriler tavsiye niteliğindedir; ürün görseli temsilidir. Teknik özellikler önceden haber verilmeksizin değiştirilebilir. Data above are recommended values; the product image is representative. Specifications are subject to change without prior notice. © STAY STRONG – SELÇUK ALEMDAR ENERJİ İTH. İHR. SAN. VE TİC. A.Ş.