AGM VRLA AKÜ SERİSİ · AGM VRLA BATTERY SERIES

SSPL2-1600M

2V 1600Ah · AGM VRLA · 355 × 337 × 350 mm

UZUN ÖMÜRLÜ YEDEK GÜÇ AKÜSÜ / LONG LIFE STANDBY BATTERY





Ürün görseli / Product image

2V
GERİLİM
VOLTAGE

1600Ah
KAPASİTE
CAPACITY

12800A
KISA DEVRE
SHORT CIRCUIT

≈ 0.3 mΩ
İÇ DİRENÇ
INT. RESISTANCE

86.4kg
AĞIRLIK
WEIGHT

16 yıl · yrs
TASARIM ÖMRÜ
DESIGN LIFE

U × G × Y / L × W × H **355 × 337 × 350 mm**

TEKNİK ÖZELLİKLER
CHARACTERISTICS · ELECTRICAL / MECHANICAL / OPERATING

Nominal gerilim Rated voltage		**2V**
Nominal kapasite (25°C) Nominal capacity (25°C)	C10,1.80V/cell	**1600Ah**
Boyutlar Dimensions	Uzunluk Length	**355mm (14.0inches)**
	Genişlik Width	**337mm (13.3inches)**
	Kutu yüksekliği Container height	**330mm (13.0inches)**
	Toplam yükseklik Total height	**350mm (13.8inches)**
Yaklaşık ağırlık Approx. weight		**86.4kg (190.5lbs)**
Terminal		**T11(M8)**
Kutu malzemesi Container material		**ABS (UL94 HB; V-0 opsiyonel)** ABS (UL94 HB or V-0 optional)
Kısa devre akımı Short-circuit current		**12800A**
İç direnç (25°C) Internal resistance (25°C)		**Yaklaşık 0.3 mΩ (tam şarjlı)** Approx. 0.3 mΩ (fully charged)
Çalışma sıcaklığı aralığı Operating temp. range	Deşarj Discharge	**-15~50°C (5~122°F)**
	Şarj Charge	**-20~40°C (-4~104°F)**
	Depolama Storage	**-15~40°C (5~104°F)**

Nominal çalışma sıcaklığı Nominal operating temp. range		**25±3°C (77±5°F)**
Maks. şarj akımı (25°C) Max. charging current (25°C)		**0.3C**
Şarj gerilimi (25°C) Charge voltage (25°C)	Tampon (float) şarj Float charge	**Dengeleme şarjı** Equalization charge
	2.25-2.30V/cell	**2.35-2.40V/cell**
Sıcaklık katsayısı Temp. coefficient	-3mV/cell/°C	**-5mV/cell/°C**
Sıcaklığın kapasiteye etkisi Effect of temperature on capacity	40°C (104°F)	**103%**
	25°C (77°F)	**100%**
	0°C (32°F)	**86%**
Kendiliğinden deşarj Self discharge	25°C (77°F)'de ayda ≤ %3. Aküler 25°C (77°F)'de 6 aya kadar depolanabilir, ardından tazeleme şarjı gerekir. Daha yüksek sıcaklıklarda bu süre kısalır. ≤3% per month at 25°C (77°F). Batteries may be stored up to 6 months at 25°C (77°F), then a freshening charge is required. At higher temperatures the interval is shorter.	

01 TEKNİK ÇİZİM / TECHNICAL DRAWING (mm)

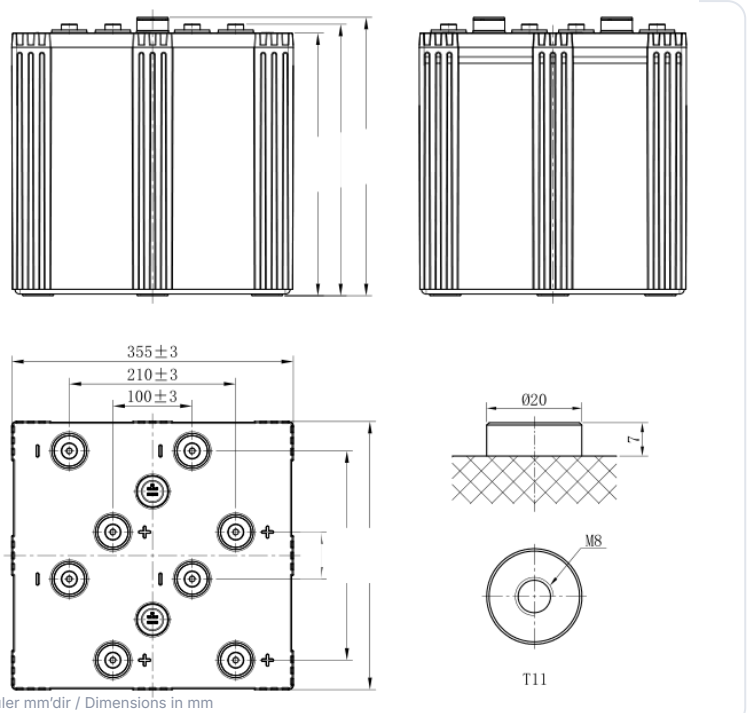

Ölçüler mm'dir / Dimensions in mm

Uzunluk Length	Genişlik Width	Kutu yüksekliği Container height	Toplam yükseklik Total height
355mm	337mm	330mm	350mm

TERMİNAL / TERMINAL
T11(M8)

02 DEŞARJ TABLOLARI / DISCHARGE TABLES (25°C)

Sabit akım deşarjı (A, 25°C) / Constant current discharge (A, 25°C)

Son ger. / F.V.	30 min	45 min	1 h	1.5 h	2 h	3 h	4 h	5 h	6 h	8 h	10 h	20 h
1.85 V	1142.2	903.1	790.4	607.7	492.3	374.5	301.2	254.2	220.7	179.3	149.9	80.4
1.80 V	1291.3	988.4	869.9	664.8	535.6	401.5	324.7	273.8	236.7	192.0	160.0	84.8
1.75 V	1317.6	1008.2	884.6	687.2	552.0	416.0	332.8	280.0	241.6	195.5	162.5	85.9
1.70 V	1402.8	1066.4	919.6	710.4	569.6	428.2	341.2	286.4	246.8	199.0	165.0	87.0
1.67 V	1451.1	1123.7	952.5	723.2	579.1	434.6	345.9	290.0	249.8	201.0	166.5	87.6
1.60 V	1542.4	1172.8	987.5	755.5	603.3	450.6	357.4	298.8	256.7	205.8	170.0	89.2

Sabit güç deşarjı (W/hücre, 25°C) / Constant power discharge (W/cell, 25°C)

Son ger. / F.V.	30 min	45 min	1 h	1.5 h	2 h	3 h	4 h	5 h	6 h	8 h	10 h	20 h
1.85 V	2207.5	1751.0	1536.3	1184.8	962.1	734.2	592.0	500.4	435.0	354.3	296.7	159.8
1.80 V	2474.9	1902.6	1679.5	1288.9	1041.5	783.9	635.9	537.3	465.5	378.6	316.1	168.5
1.75 V	2503.9	1925.6	1695.9	1324.1	1067.5	808.8	649.3	547.8	473.9	384.7	320.5	170.5
1.70 V	2641.4	2020.8	1750.7	1360.7	1095.9	828.6	663.3	558.7	482.9	390.7	325.0	172.5
1.67 V	2706.4	2118.8	1804.8	1380.0	1110.3	838.8	670.9	564.4	487.7	394.3	327.5	173.7
1.60 V	2851.9	2188.0	1853.5	1429.7	1148.1	864.6	689.7	579.2	499.4	402.4	333.6	176.6

F.V. = son gerilim (V/hücre) / final voltage (V/cell) · min = dakika, h = saat / minutes, hours

SELÇUK ALEMDAR ENERJİ İTH. İHR. SAN. VE TİC. A.Ş.
☎ 0532 015 55 82 (Tel / WhatsApp) · ☎ 0216 771 95 39 · alemdarenerji.com

03 PERFORMANS EĞRİLERİ / PERFORMANCE CURVES

DEŞARJ KARAKTERİSTİKLERİ
DISCHARGE CHARACTERISTICS

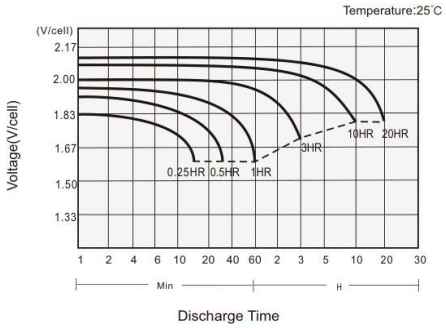

ŞARJ KARAKTERİSTİKLERİ
CHARGING CHARACTERISTICS

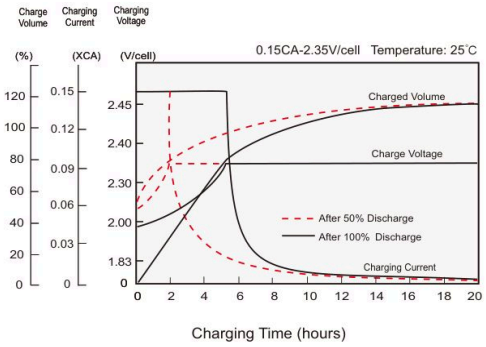

SICAKLIĞIN KAPASİTEYE ETKİSİ
EFFECT OF TEMPERATURE ON CAPACITY

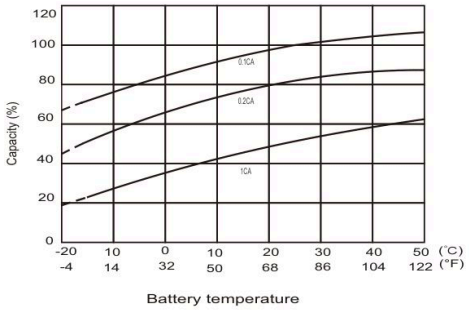

KENDİ KENDİNE DEŞARJ KARAKTERİSTİKLERİ
SELF-DISCHARGE CHARACTERISTICS

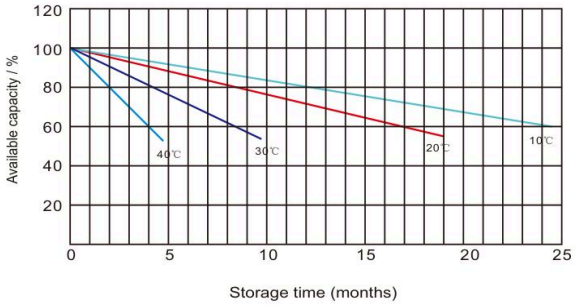

04 UYGULAMALAR · ÖZELLİKLER · STANDARTLAR / APPLICATIONS · FEATURES · STANDARDS

UYGULAMALAR / APPLICATIONS

- **Telekomünikasyon merkez istasyonu (kablolu veya hücresel)**
  Telecommunication central station (wired or cellular)
- **Enerji sistemi haberleşmesi, askeri haberleşme vb.**
  Power system communication, military communication, etc.
- **Ağ haberleşmesi: veri iletimi, televizyon sinyali iletimi vb.**
  Network communication: data transmission, television signal transmission, etc.
- **Kesintisiz güç kaynağı (telekom UPS)**
  Uninterruptible power system (UPS for telecom)
- **EPS (acil durum güç sistemi)**
  EPS

GENEL ÖZELLİKLER / GENERAL FEATURES

- **16 yıl tasarım ömrü (25°C)**
  16 years design life (25°C)
- **Kurşun-kalsiyum alaşım, kapalı tasarım, su ilavesi gerektirmez**
  Lead calcium alloy, sealed design, no watering required
- **Delinmeye dayanıklı mikro gözenekli cam elyaf separatörler ömrü uzatır**
  Puncture-resistant micro-porous glass mat separators extend life
- **Özel teknoloji; güç kapasitesini, hücre tutarlılığını ve uzun vadeli güvenilirliği optimize eder**
  Unique technology optimizes power capacity, cell consistency, and long-term reliability
- **Geniş bir uygulama yelpazesi için tasarlanmıştır**
  Designed for a wide range of applications

STANDARTLAR / STANDARDS

- **IEC 60896 standartlarına ve AB Pil/Akü Direktifine uygun**
  Compliance with IEC 60896 standards, EU Battery Directive
- **UL, CE onaylı**
  UL, CE approved

05 AGM VRLA TEKNOLOJİSİ / AGM VRLA TECHNOLOGY

AGM (Absorbent Glass Mat) aküde elektrolit, plakalar arasına sıkıştırılmış cam elyaf separatörlere tamamen emdirilmiştir; serbest sıvı asit bulunmaz. Valf regülasyonlu (VRLA) kapalı yapı sızdırmaz ve bakım gerektirmez.

In an AGM (Absorbent Glass Mat) battery the electrolyte is fully absorbed in glass-fibre separators compressed between the plates, so there is no free liquid acid. The sealed valve-regulated (VRLA) design is spill-proof and maintenance-free.

Yukarıdaki veriler tavsiye niteliğindedir; ürün görseli temsilidir. Teknik özellikler önceden haber verilmeksizin değiştirilebilir. Data above are recommended values; the product image is representative. Specifications are subject to change without prior notice. © STAY STRONG – SELÇUK ALEMDAR ENERJİ İTH. İHR. SAN. VE TİC. A.Ş.