AGM VRLA AKÜ SERİSİ · AGM VRLA BATTERY SERIES

# SSPL2-300

2V 300Ah · AGM VRLA · 170 × 150 × 348 mm

UZUN ÖMÜRLÜ YEDEK GÜÇ AKÜSÜ / LONG LIFE STANDBY BATTERY







Ürün görseli / Product image

**2V**
GERİLİM
VOLTAGE

**300Ah**
KAPASİTE
CAPACITY

**3900A**
KISA DEVRE
SHORT CIRCUIT

**≈ 0.8 mΩ**
İÇ DİRENÇ
INT. RESISTANCE

**18.5kg**
AĞIRLIK
WEIGHT

**16 yıl · yrs**
TASARIM ÖMRÜ
DESIGN LIFE

U × G × Y / L × W × H **170 × 150 × 348 mm**

## TEKNİK ÖZELLİKLER
CHARACTERISTICS · ELECTRICAL / MECHANICAL / OPERATING

| | | |
|---|---|---|
| **Nominal gerilim**<br>Rated voltage | | **2V** |
| **Nominal kapasite (25°C)**<br>Nominal capacity (25°C) | C10,1.80V/cell | **300Ah** |
| **Boyutlar**<br>Dimensions | Uzunluk<br>Length | **170mm (6.69inches)** |
| | Genişlik<br>Width | **150mm (5.91inches)** |
| | Kutu yüksekliği<br>Container height | **328mm (12.9inches)** |
| | Toplam yükseklik<br>Total height | **348mm (13.7inches)** |
| **Yaklaşık ağırlık**<br>Approx. weight | | **18.5kg (40.8lbs)** |
| **Terminal** | | **T11(M8)** |
| **Kutu malzemesi**<br>Container material | | **ABS (UL94 HB; V-0 opsiyonel)**<br>ABS (UL94 HB or V-0 optional) |
| **Kısa devre akımı**<br>Short-circuit current | | **3900A** |
| **İç direnç (25°C)**<br>Internal resistance (25°C) | | **Yaklaşık 0.8 mΩ (tam şarjlı)**<br>Approx. 0.8 mΩ (fully charged) |
| **Çalışma sıcaklığı aralığı**<br>Operating temp. range | Deşarj<br>Discharge | **-15~50°C (5~122°F)** |
| | Şarj<br>Charge | **-20~40°C (-4~104°F)** |
| | Depolama<br>Storage | **-15~40°C (5~104°F)** |

| | | |
|---|---|---|
| **Nominal çalışma sıcaklığı**<br>Nominal operating temp. range | | **25±3°C (77±5°F)** |
| **Maks. şarj akımı (25°C)**<br>Max. charging current (25°C) | | **0.3C** |
| **Şarj gerilimi (25°C)**<br>Charge voltage (25°C) | Tampon (float) şarj<br>Float charge | **Dengeleme şarjı**<br>Equalization charge |
| | 2.25-2.30V/cell | **2.35-2.40V/cell** |
| **Sıcaklık katsayısı**<br>Temp. coefficient | -3mV/cell/°C | **-5mV/cell/°C** |
| **Sıcaklığın kapasiteye etkisi**<br>Effect of temperature on capacity | 40°C (104°F) | **103%** |
| | 25°C (77°F) | **100%** |
| | 0°C (32°F) | **86%** |
| **Kendiliğinden deşarj**<br>Self discharge | 25°C (77°F)'de ayda ≤ %3. Aküler 25°C (77°F)'de 6 aya kadar depolanabilir, ardından tazeleme şarjı gerekir. Daha yüksek sıcaklıklarda bu süre kısalır.<br>≤3% per month at 25°C (77°F). Batteries may be stored up to 6 months at 25°C (77°F), then a freshening charge is required. At higher temperatures the interval is shorter. | |

## 01 TEKNİK ÇİZİM / TECHNICAL DRAWING (mm)

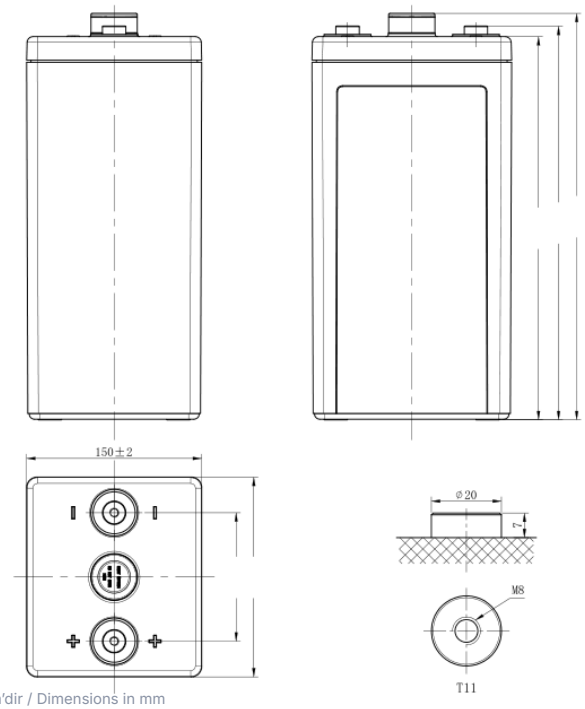


Ölçüler mm'dir / Dimensions in mm

| Uzunluk Length | Genişlik Width | Kutu yüksekliği Container height | Toplam yükseklik Total height |
|---|---|---|---|
| 170mm | 150mm | 328mm | 348mm |

**TERMİNAL** / TERMINAL
**T11(M8)**

## 02 DEŞARJ TABLOLARI / DISCHARGE TABLES (25°C)

**Sabit akım deşarjı (A, 25°C)** / Constant current discharge (A, 25°C)

| Son ger. / F.V. | 30 min | 45 min | 1 h | 1.5 h | 2 h | 3 h | 4 h | 5 h | 6 h | 8 h | 10 h | 20 h |
|---|---|---|---|---|---|---|---|---|---|---|---|---|
| 1.85 V | 189.0 | 165.1 | 144.5 | 113.9 | 92.3 | 70.2 | 56.5 | 47.7 | 41.4 | 33.6 | 28.1 | 15.1 |
| 1.80 V | 217.0 | 184.6 | 159.9 | 124.7 | 100.4 | 76.0 | 60.9 | 51.3 | 44.4 | 36.0 | 30.0 | 15.9 |
| 1.75 V | 227.1 | 192.1 | 165.8 | 128.9 | 103.5 | 78.0 | 62.4 | 52.5 | 45.3 | 36.7 | 30.5 | 16.1 |
| 1.70 V | 241.7 | 199.4 | 171.9 | 133.2 | 106.8 | 80.3 | 64.0 | 53.7 | 46.3 | 37.3 | 30.9 | 16.3 |
| 1.67 V | 248.4 | 203.9 | 175.5 | 135.6 | 108.6 | 81.5 | 64.9 | 54.4 | 46.8 | 37.7 | 31.2 | 16.4 |
| 1.60 V | 253.1 | 214.4 | 184.0 | 141.7 | 113.1 | 84.5 | 67.0 | 56.0 | 48.1 | 38.6 | 31.9 | 16.7 |

**Sabit güç deşarjı (W/hücre, 25°C)** / Constant power discharge (W/cell, 25°C)

| Son ger. / F.V. | 30 min | 45 min | 1 h | 1.5 h | 2 h | 3 h | 4 h | 5 h | 6 h | 8 h | 10 h | 20 h |
|---|---|---|---|---|---|---|---|---|---|---|---|---|
| 1.85 V | 347.0 | 320.1 | 280.9 | 222.1 | 180.4 | 137.7 | 111.0 | 93.8 | 81.6 | 66.4 | 55.6 | 30.0 |
| 1.80 V | 395.2 | 355.3 | 308.7 | 241.7 | 195.3 | 148.4 | 119.2 | 100.8 | 87.3 | 71.0 | 59.3 | 31.6 |
| 1.75 V | 409.9 | 366.9 | 317.9 | 248.3 | 200.2 | 151.7 | 121.7 | 102.7 | 88.9 | 72.1 | 60.1 | 32.0 |
| 1.70 V | 432.3 | 377.9 | 327.3 | 255.1 | 205.5 | 155.4 | 124.4 | 104.8 | 90.5 | 73.3 | 60.9 | 32.3 |
| 1.67 V | 439.9 | 384.4 | 332.5 | 258.8 | 208.2 | 157.3 | 125.8 | 105.8 | 91.5 | 73.9 | 61.4 | 32.6 |
| 1.60 V | 444.2 | 400.0 | 345.4 | 268.1 | 215.3 | 162.1 | 129.3 | 108.6 | 93.6 | 75.4 | 62.6 | 33.1 |

F.V. = son gerilim (V/hücre) / final voltage (V/cell) · min = dakika, h = saat / minutes, hours

## 03 PERFORMANS EĞRİLERİ / PERFORMANCE CURVES

### DEŞARJ KARAKTERİSTİKLERİ
DISCHARGE CHARACTERISTICS

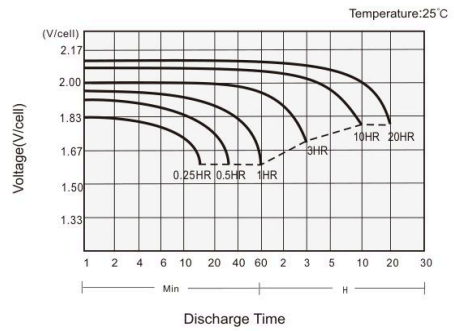


### ŞARJ KARAKTERİSTİKLERİ
CHARGING CHARACTERISTICS

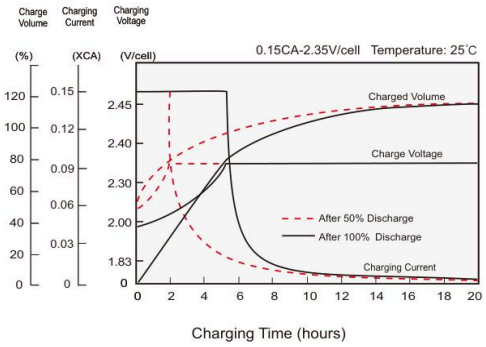


### SICAKLIĞIN KAPASİTEYE ETKİSİ
EFFECT OF TEMPERATURE ON CAPACITY

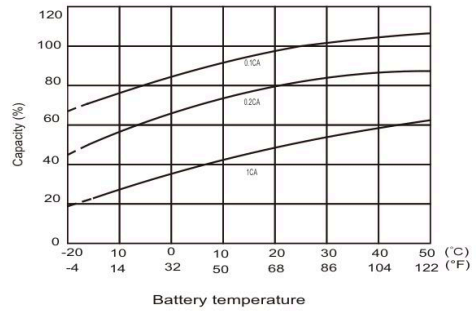


### KENDİ KENDİNE DEŞARJ KARAKTERİSTİKLERİ
SELF-DISCHARGE CHARACTERISTICS

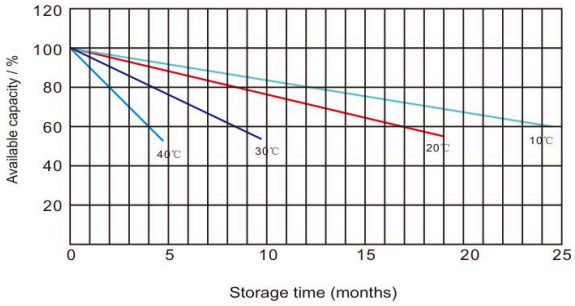


## 04 UYGULAMALAR · ÖZELLİKLER · STANDARTLAR / APPLICATIONS · FEATURES · STANDARDS

### UYGULAMALAR / APPLICATIONS

- **Telekomünikasyon merkez istasyonu (kablolu veya hücresel)**
  Telecommunication central station (wired or cellular)
- **Enerji sistemi haberleşmesi, askeri haberleşme vb.**
  Power system communication, military communication, etc.
- **Ağ haberleşmesi: veri iletimi, televizyon sinyali iletimi vb.**
  Network communication: data transmission, television signal transmission, etc.
- **Kesintisiz güç kaynağı (telekom UPS)**
  Uninterruptible power system (UPS for telecom)
- **EPS (acil durum güç sistemi)**
  EPS

### GENEL ÖZELLİKLER / GENERAL FEATURES

- **16 yıl tasarım ömrü (25°C)**
  16 years design life (25°C)
- **Kurşun-kalsiyum alaşım, kapalı tasarım, su ilavesi gerektirmez**
  Lead calcium alloy, sealed design, no watering required
- **Delinmeye dayanıklı mikro gözenekli cam elyaf separatörler ömrü uzatır**
  Puncture-resistant micro-porous glass mat separators extend life
- **Özel teknoloji; güç kapasitesini, hücre tutarlılığını ve uzun vadeli güvenilirliği optimize eder**
  Unique technology optimizes power capacity, cell consistency, and long-term reliability
- **Geniş bir uygulama yelpazesi için tasarlanmıştır**
  Designed for a wide range of applications

### STANDARTLAR / STANDARDS

- **IEC 60896 standartlarına ve AB Pil/Akü Direktifine uygun**
  Compliance with IEC 60896 standards, EU Battery Directive
- **UL, CE onaylı**
  UL, CE approved

## 05 AGM VRLA TEKNOLOJİSİ / AGM VRLA TECHNOLOGY

AGM (Absorbent Glass Mat) aküde elektrolit, plakalar arasına sıkıştırılmış cam elyaf separatörlere tamamen emdirilmiştir; serbest sıvı asit bulunmaz. Valf regülasyonlu (VRLA) kapalı yapı sızdırmaz ve bakım gerektirmez.

In an AGM (Absorbent Glass Mat) battery the electrolyte is fully absorbed in glass-fibre separators compressed between the plates, so there is no free liquid acid. The sealed valve-regulated (VRLA) design is spill-proof and maintenance-free.

Yukarıdaki veriler tavsiye niteliğindedir; ürün görseli temsilidir. Teknik özellikler önceden haber verilmeksizin değiştirilebilir. Data above are recommended values; the product image is representative. Specifications are subject to change without prior notice. © STAY STRONG – SELÇUK ALEMDAR ENERJİ İTH. İHR. SAN. VE TİC. A.Ş.