AGM VRLA AKÜ SERİSİ · AGM VRLA BATTERY SERIES

SSPL2-300M

2V 300Ah · AGM VRLA · 124 × 181 × 365 mm

UZUN ÖMÜRLÜ YEDEK GÜÇ AKÜSÜ / LONG LIFE STANDBY BATTERY





Ürün görseli / Product image

2V
GERİLİM
VOLTAGE

300Ah
KAPASİTE
CAPACITY

3900A
KISA DEVRE
SHORT CIRCUIT

≈ 0.8 mΩ
İÇ DİRENÇ
INT. RESISTANCE

18.0kg
AĞIRLIK
WEIGHT

16 yıl · yrs
TASARIM ÖMRÜ
DESIGN LIFE

U × G × Y / L × W × H — **124 × 181 × 365 mm**

TEKNİK ÖZELLİKLER
CHARACTERISTICS · ELECTRICAL / MECHANICAL / OPERATING

Nominal gerilim Rated voltage		**2V**
Nominal kapasite (25°C) Nominal capacity (25°C)	C10,1.80V/cell	**300Ah**
Boyutlar Dimensions	Uzunluk Length	**124mm (4.88inches)**
	Genişlik Width	**181mm (7.13inches)**
	Kutu yüksekliği Container height	**350mm (13.8inches)**
	Toplam yükseklik Total height	**365mm (14.4inches)**
Yaklaşık ağırlık Approx. weight		**18.0kg (39.7lbs)**
Terminal		**T11(M8)**
Kutu malzemesi Container material		**ABS (UL94 HB; V-0 opsiyonel)** ABS (UL94 HB or V-0 optional)
Kısa devre akımı Short-circuit current		**3900A**
İç direnç (25°C) Internal resistance (25°C)		**Yaklaşık 0.8 mΩ (tam şarjlı)** Approx. 0.8 mΩ (fully charged)
Çalışma sıcaklığı aralığı Operating temp. range	Deşarj Discharge	**-15~50°C (5~122°F)**
	Şarj Charge	**-20~40°C (-4~104°F)**
	Depolama Storage	**-15~40°C (5~104°F)**

Nominal çalışma sıcaklığı Nominal operating temp. range		**25±3°C (77±5°F)**
Maks. şarj akımı (25°C) Max. charging current (25°C)		**0.3C**
Şarj gerilimi (25°C) Charge voltage (25°C)	Tampon (float) şarj Float charge	**Dengeleme şarjı** Equalization charge
	2.25-2.30V/cell	**2.35-2.40V/cell**
Sıcaklık katsayısı Temp. coefficient	-3mV/cell/°C	**-5mV/cell/°C**
Sıcaklığın kapasiteye etkisi Effect of temperature on capacity	40°C (104°F)	**103%**
	25°C (77°F)	**100%**
	0°C (32°F)	**86%**
Kendiliğinden deşarj Self discharge	25°C (77°F)'de ayda ≤ %3. Aküler 25°C (77°F)'de 6 aya kadar depolanabilir, ardından tazeleme şarjı gerekir. Daha yüksek sıcaklıklarda bu süre kısalır. ≤3% per month at 25°C (77°F). Batteries may be stored up to 6 months at 25°C (77°F), then a freshening charge is required. At higher temperatures the interval is shorter.	

01 TEKNİK ÇİZİM / TECHNICAL DRAWING (mm)

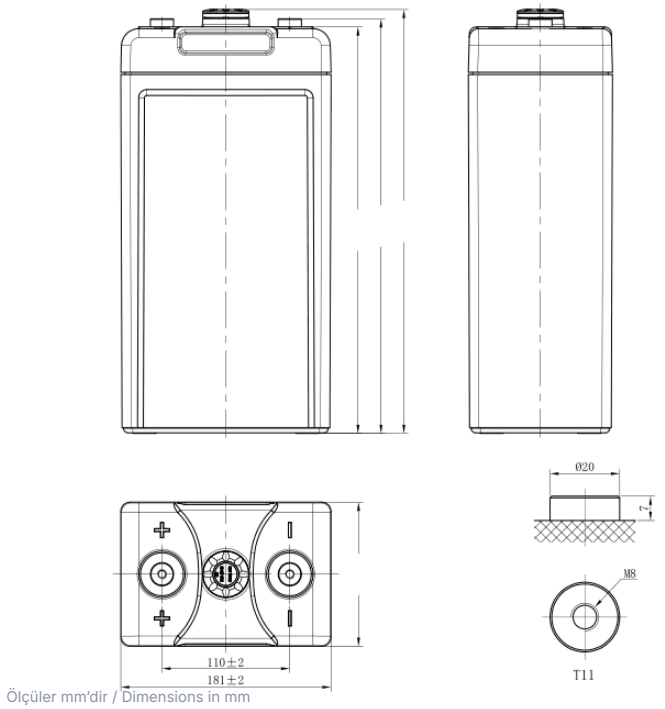

Ölçüler mm'dir / Dimensions in mm

Uzunluk Length	Genişlik Width	Kutu yüksekliği Container height	Toplam yükseklik Total height
124mm	181mm	350mm	365mm

TERMİNAL / TERMINAL
T11(M8)

02 DEŞARJ TABLOLARI / DISCHARGE TABLES (25°C)

Sabit akım deşarjı (A, 25°C) / Constant current discharge (A, 25°C)

Son ger. / F.V.	30 min	45 min	1 h	1.5 h	2 h	3 h	4 h	5 h	6 h	8 h	10 h	20 h
1.85 V	194.2	152.4	131.5	120.4	90.8	70.2	56.5	47.7	41.4	33.6	28.1	15.7
1.80 V	213.6	175.7	156.8	124.4	96.7	76.0	60.9	51.3	44.4	36.0	30.0	15.9
1.75 V	248.5	195.4	168.9	129.3	101.7	78.0	62.4	52.5	45.3	36.7	30.5	16.1
1.70 V	267.9	207.3	177.0	134.9	104.6	80.3	64.0	53.7	46.3	37.3	30.9	16.3
1.67 V	275.7	211.7	179.7	135.4	105.0	81.5	64.9	54.4	46.8	37.7	31.2	16.4
1.60 V	278.9	218.6	188.4	140.8	109.4	84.7	65.8	55.4	47.6	38.0	31.6	16.5

Sabit güç deşarjı (W/hücre, 25°C) / Constant power discharge (W/cell, 25°C)

Son ger. / F.V.	30 min	45 min	1 h	1.5 h	2 h	3 h	4 h	5 h	6 h	8 h	10 h	20 h
1.85 V	369.9	323.0	299.5	236.9	177.7	137.7	111.0	93.8	81.6	66.4	55.6	30.0
1.80 V	398.0	342.3	314.5	241.7	186.4	148.4	119.2	100.8	87.3	71.0	59.3	31.6
1.75 V	456.3	372.4	330.4	251.4	194.2	151.7	121.7	102.7	88.9	72.1	60.1	32.0
1.70 V	485.4	385.2	335.1	256.8	199.0	155.4	124.4	104.8	90.5	73.3	60.9	32.3
1.67 V	493.6	390.7	339.3	260.8	202.1	157.3	125.8	105.8	91.5	73.9	61.4	32.6
1.60 V	524.1	409.6	352.3	270.1	208.9	162.1	129.3	108.6	93.6	75.4	62.6	33.1

F.V. = son gerilim (V/hücre) / final voltage (V/cell) · min = dakika, h = saat / minutes, hours

03 PERFORMANS EĞRİLERİ / PERFORMANCE CURVES

DEŞARJ KARAKTERİSTİKLERİ
DISCHARGE CHARACTERISTICS

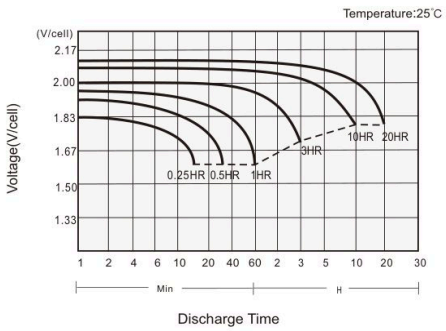

ŞARJ KARAKTERİSTİKLERİ
CHARGING CHARACTERISTICS

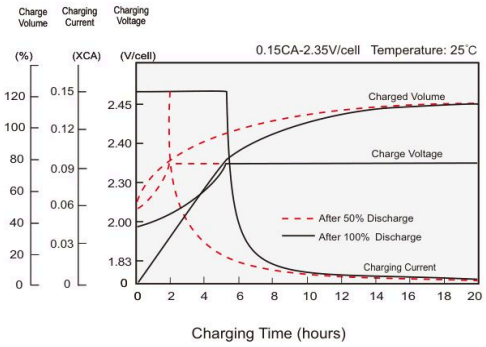

SICAKLIĞIN KAPASİTEYE ETKİSİ
EFFECT OF TEMPERATURE ON CAPACITY

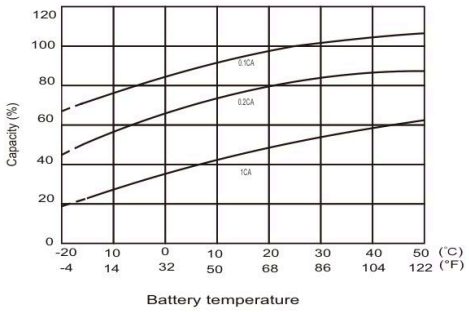

KENDİ KENDİNE DEŞARJ KARAKTERİSTİKLERİ
SELF-DISCHARGE CHARACTERISTICS

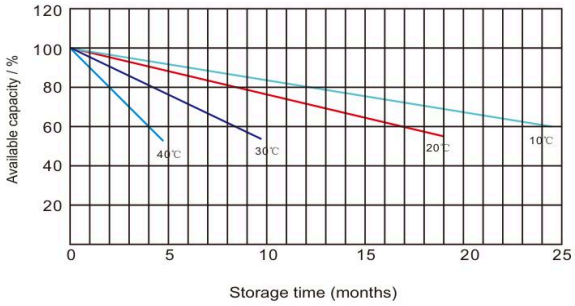

04 UYGULAMALAR · ÖZELLİKLER · STANDARTLAR / APPLICATIONS · FEATURES · STANDARDS

UYGULAMALAR / APPLICATIONS

- **Telekomünikasyon merkez istasyonu (kablolu veya hücresel)**
  Telecommunication central station (wired or cellular)
- **Enerji sistemi haberleşmesi, askeri haberleşme vb.**
  Power system communication, military communication, etc.
- **Ağ haberleşmesi: veri iletimi, televizyon sinyali iletimi vb.**
  Network communication: data transmission, television signal transmission, etc.
- **Kesintisiz güç kaynağı (telekom UPS)**
  Uninterruptible power system (UPS for telecom)
- **EPS (acil durum güç sistemi)**
  EPS

GENEL ÖZELLİKLER / GENERAL FEATURES

- **16 yıl tasarım ömrü (25°C)**
  16 years design life (25°C)
- **Kurşun-kalsiyum alaşım, kapalı tasarım, su ilavesi gerektirmez**
  Lead calcium alloy, sealed design, no watering required
- **Delinmeye dayanıklı mikro gözenekli cam elyaf separatörler ömrü uzatır**
  Puncture-resistant micro-porous glass mat separators extend life
- **Özel teknoloji; güç kapasitesini, hücre tutarlılığını ve uzun vadeli güvenilirliği optimize eder**
  Unique technology optimizes power capacity, cell consistency, and long-term reliability
- **Geniş bir uygulama yelpazesi için tasarlanmıştır**
  Designed for a wide range of applications

STANDARTLAR / STANDARDS

- **IEC 60896 standartlarına ve AB Pil/Akü Direktifine uygun**
  Compliance with IEC 60896 standards, EU Battery Directive
- **UL, CE onaylı**
  UL, CE approved

05 AGM VRLA TEKNOLOJİSİ / AGM VRLA TECHNOLOGY

AGM (Absorbent Glass Mat) aküde elektrolit, plakalar arasına sıkıştırılmış cam elyaf separatörlere tamamen emdirilmiştir; serbest sıvı asit bulunmaz. Valf regülasyonlu (VRLA) kapalı yapı sızdırmaz ve bakım gerektirmez.

In an AGM (Absorbent Glass Mat) battery the electrolyte is fully absorbed in glass-fibre separators compressed between the plates, so there is no free liquid acid. The sealed valve-regulated (VRLA) design is spill-proof and maintenance-free.

Yukarıdaki veriler tavsiye niteliğindedir; ürün görseli temsilidir. Teknik özellikler önceden haber verilmeksizin değiştirilebilir. Data above are recommended values; the product image is representative. Specifications are subject to change without prior notice. © STAY STRONG – SELÇUK ALEMDAR ENERJİ İTH. İHR. SAN. VE TİC. A.Ş.