AGM VRLA AKÜ SERİSİ · AGM VRLA BATTERY SERIES

SSPL6-11

6V 11Ah · AGM VRLA · 151 × 50.5 × 100 mm

UZUN ÖMÜRLÜ YEDEK GÜÇ AKÜSÜ / LONG LIFE STANDBY BATTERY





Ürün görseli / Product image

6V
GERİLİM
VOLTAGE

11Ah
KAPASİTE
CAPACITY

336A
KISA DEVRE
SHORT CIRCUIT

≈ 16 mΩ
İÇ DİRENÇ
INT. RESISTANCE

1.95kg
AĞIRLIK
WEIGHT

U × G × Y / L × W × H — **151 × 50.5 × 100 mm**

TEKNİK ÖZELLİKLER
CHARACTERISTICS · ELECTRICAL / MECHANICAL / OPERATING

Nominal gerilim Rated voltage		**6V**
Nominal kapasite (25°C) Nominal capacity (25°C)	C20,1.75V/cell	**11Ah**
Boyutlar Dimensions	Uzunluk Length	**151mm (5.94inches)**
	Genişlik Width	**50.5mm (1.99inches)**
	Kutu yüksekliği Container height	**94mm (3.70inches)**
	Toplam yükseklik Total height	**100mm (3.94inches)**
Yaklaşık ağırlık Approx. weight		**1.95kg (4.30lbs)**
Terminal		**T1/T2**
Kutu malzemesi Container material		**ABS (UL94 HB; V-0 opsiyonel)** ABS (UL94 HB or V-0 optional)
Kısa devre akımı Short-circuit current		**336A**
İç direnç (25°C) Internal resistance (25°C)		**Yaklaşık 16 mΩ (tam şarjlı)** Approx. 16 mΩ (fully charged)
Çalışma sıcaklığı aralığı Operating temp. range	Deşarj Discharge	**-15~50°C (5~122°F)**
	Şarj Charge	**-20~40°C (-4~104°F)**
	Depolama Storage	**-15~40°C (5~104°F)**

Nominal çalışma sıcaklığı Nominal operating temp. range		**25±3°C (77±5°F)**
Maks. şarj akımı (25°C) Max. charging current (25°C)		**0.3C**
Şarj gerilimi (25°C) Charge voltage (25°C)	Tampon (float) şarj Float charge	**Dengeleme şarjı** Equalization charge
	2.25-2.30V/cell	**2.35-2.45V/cell**
Sıcaklık katsayısı Temp. coefficient	-3mV/cell/°C	**-5mV/cell/°C**
Sıcaklığın kapasiteye etkisi Effect of temperature on capacity	40°C (104°F)	**103%**
	25°C (77°F)	**100%**
	0°C (32°F)	**86%**
Kendiliğinden deşarj Self discharge	25°C (77°F)'de ayda ≤ %3. Aküler 25°C (77°F)'de 6 aya kadar depolanabilir, ardından tazeleme şarjı gerekir. Daha yüksek sıcaklıklarda bu süre kısalır. ≤3% per month at 25°C (77°F). Batteries may be stored up to 6 months at 25°C (77°F), then a freshening charge is required. At higher temperatures the interval is shorter.	

01 TEKNİK ÇİZİM / TECHNICAL DRAWING (mm)

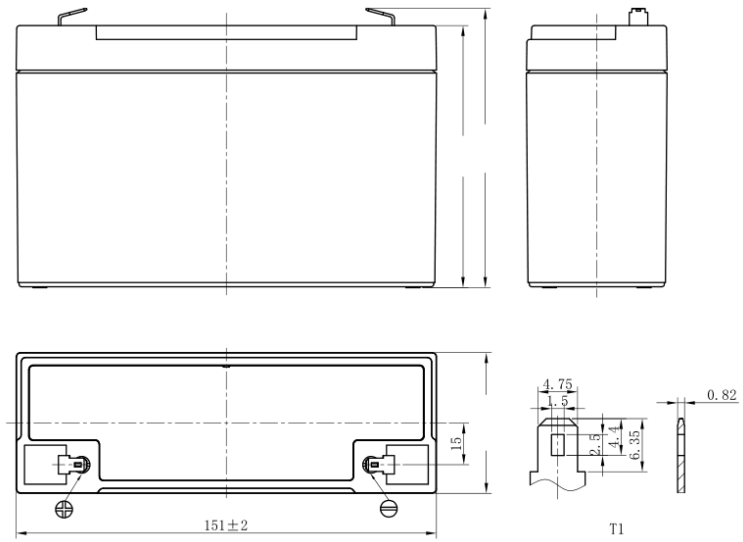

Ölçüler mm'dir / Dimensions in mm

Uzunluk Length	Genişlik Width	Kutu yüksekliği Container height	Toplam yükseklik Total height
151mm	50.5mm	94mm	100mm

TERMİNAL / TERMINAL
T1/T2

02 DEŞARJ TABLOLARI / DISCHARGE TABLES (25°C)

Sabit akım deşarjı (A, 25°C) / Constant current discharge (A, 25°C)

Son ger. / F.V.	5 min	10 min	15 min	20 min	30 min	45 min	1 h	1.5 h	2 h	3 h	4 h	5 h	6 h	8 h	10 h	20 h
1.85 V	36.1	25.2	19.7	16.1	11.8	8.64	7.31	5.36	4.21	3.04	2.42	2.06	1.76	1.36	1.11	0.587
1.80 V	38.8	26.7	20.7	16.7	12.2	8.87	7.49	5.47	4.29	3.09	2.46	2.09	1.79	1.38	1.12	0.593
1.75 V	40.9	27.7	21.4	17.2	12.5	9.07	7.65	5.57	4.37	3.14	2.49	2.12	1.81	1.40	1.13	0.600
1.70 V	42.8	28.9	22.1	17.7	12.8	9.27	7.79	5.67	4.43	3.18	2.52	2.15	1.83	1.41	1.15	0.605
1.67 V	44.3	29.7	22.7	18.0	13.0	9.42	7.91	5.74	4.48	3.21	2.55	2.16	1.85	1.42	1.15	0.610
1.60 V	47.0	30.9	23.4	18.6	13.4	9.65	8.08	5.86	4.57	3.27	2.59	2.20	1.88	1.44	1.17	0.616

Sabit güç deşarjı (W/hücre, 25°C) / Constant power discharge (W/cell, 25°C)

Son ger. / F.V.	5 min	10 min	15 min	20 min	30 min	45 min	1 h	1.5 h	2 h	3 h	4 h	5 h	6 h	8 h	10 h	20 h
1.85 V	68.2	47.9	37.8	30.9	22.9	16.8	14.2	10.5	8.24	5.97	4.77	4.07	3.49	2.70	2.20	1.17
1.80 V	72.7	50.4	39.4	32.0	23.5	17.2	14.5	10.6	8.38	6.06	4.83	4.12	3.54	2.73	2.23	1.19
1.75 V	75.8	52.1	40.5	32.7	24.0	17.5	14.8	10.8	8.50	6.14	4.89	4.17	3.58	2.76	2.25	1.20
1.70 V	78.5	53.8	41.6	33.5	24.4	17.8	15.0	11.0	8.61	6.22	4.95	4.22	3.61	2.79	2.27	1.21
1.67 V	80.6	55.0	42.5	34.1	24.8	18.0	15.2	11.1	8.69	6.27	4.99	4.25	3.64	2.81	2.29	1.22
1.60 V	83.9	56.6	43.6	34.9	25.4	18.4	15.5	11.3	8.83	6.37	5.06	4.31	3.69	2.85	2.32	1.23

F.V. = son gerilim (V/hücre) / final voltage (V/cell) · min = dakika, h = saat / minutes, hours

03 PERFORMANS EĞRİLERİ / PERFORMANCE CURVES

DEŞARJ KARAKTERİSTİKLERİ
DISCHARGE CHARACTERISTICS

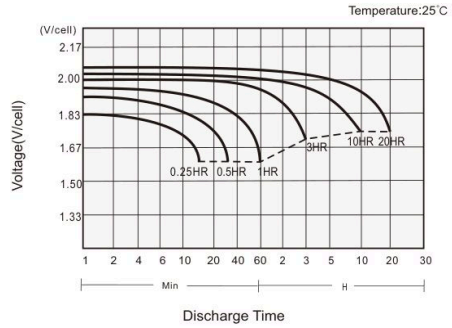

ŞARJ KARAKTERİSTİKLERİ
CHARGING CHARACTERISTICS

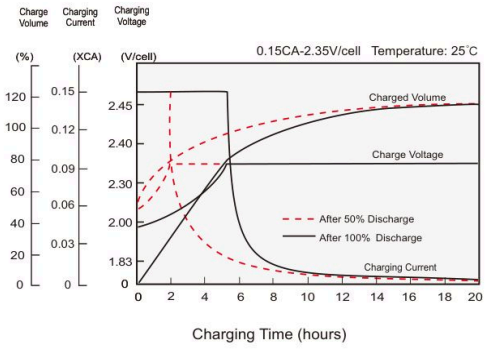

SICAKLIĞIN KAPASİTEYE ETKİSİ
EFFECT OF TEMPERATURE ON CAPACITY

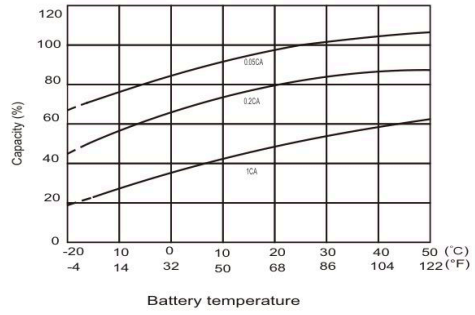

KENDİ KENDİNE DEŞARJ KARAKTERİSTİKLERİ
SELF-DISCHARGE CHARACTERISTICS

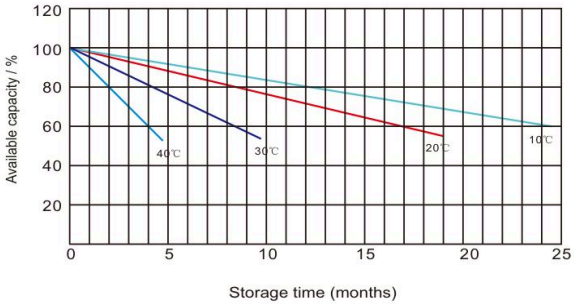

04 UYGULAMALAR · ÖZELLİKLER · STANDARTLAR / APPLICATIONS · FEATURES · STANDARDS

UYGULAMALAR / APPLICATIONS

- **UPS ve EPS**
  UPS and EPS
- **Acil aydınlatma**
  Emergency light
- **Demiryolu sinyalizasyonu ve havacılık sinyal sistemleri**
  Railway signal and aircraft signal systems
- **Denizcilik ve enerji santralleri**
  Marine and power stations
- **Alarm ve güvenlik sistemleri**
  Alarm and security system
- **Elektronik cihaz ve ekipmanlar**
  Electronic apparatus and equipment
- **Haberleşme güç kaynağı, DC güç kaynağı**
  Communication power supply, DC power supply

GENEL ÖZELLİKLER / GENERAL FEATURES

- **10~12 yıl tasarım ömrü (25°C)**
  10~12 years design life (25°C)
- **Kurşun-kalsiyum alaşım, kapalı tasarım, su ilavesi gerektirmez**
  Lead calcium alloy, sealed design, no watering required
- **Delinmeye dayanıklı mikro gözenekli cam elyaf separatörler ömrü uzatır**
  Puncture-resistant micro-porous glass mat separators extend life
- **Özel teknoloji; güç kapasitesini, hücre tutarlılığını ve uzun vadeli güvenilirliği optimize eder**
  Unique technology optimizes power capacity, cell consistency, and long-term reliability
- **Geniş bir uygulama yelpazesi için tasarlanmıştır**
  Designed for a wide range of applications

STANDARTLAR / STANDARDS

- **IEC 60896 standartlarına ve AB Pil/Akü Direktifine uygun**
  Compliance with IEC 60896 standards, EU Battery Directive
- **UL, CE onaylı**
  UL, CE approved

05 AGM VRLA TEKNOLOJİSİ / AGM VRLA TECHNOLOGY

AGM (Absorbent Glass Mat) aküde elektrolit, plakalar arasına sıkıştırılmış cam elyaf separatörlere tamamen emdirilmiştir; serbest sıvı asit bulunmaz. Valf regülasyonlu (VRLA) kapalı yapı sızdırmaz ve bakım gerektirmez.

In an AGM (Absorbent Glass Mat) battery the electrolyte is fully absorbed in glass-fibre separators compressed between the plates, so there is no free liquid acid. The sealed valve-regulated (VRLA) design is spill-proof and maintenance-free.

Yukarıdaki veriler tavsiye niteliğindedir; ürün görseli temsilidir. Teknik özellikler önceden haber verilmeksizin değiştirilebilir. Data above are recommended values; the product image is representative. Specifications are subject to change without prior notice. © STAY STRONG – SELÇUK ALEMDAR ENERJİ İTH. İHR. SAN. VE TİC. A.Ş.