AGM VRLA AKÜ SERİSİ · AGM VRLA BATTERY SERIES

SSPL6-180

6V 180Ah · AGM VRLA · 306 × 168 × 228 mm

UZUN ÖMÜRLÜ YEDEK GÜÇ AKÜSÜ / LONG LIFE STANDBY BATTERY





Ürün görseli / Product image

6V
GERİLİM
VOLTAGE

180Ah
KAPASİTE
CAPACITY

3600A
KISA DEVRE
SHORT CIRCUIT

≈ 1.5 mΩ
İÇ DİRENÇ
INT. RESISTANCE

30.3kg
AĞIRLIK
WEIGHT

12 yıl · yrs
TASARIM ÖMRÜ
DESIGN LIFE

U × G × Y / L × W × H **306 × 168 × 228 mm**

TEKNİK ÖZELLİKLER
CHARACTERISTICS · ELECTRICAL / MECHANICAL / OPERATING

Nominal gerilim Rated voltage		**6V**
Nominal kapasite (25°C) Nominal capacity (25°C)	C10,1.80V/cell	**180Ah**
Boyutlar Dimensions	Uzunluk Length	**306mm (12.0inches)**
	Genişlik Width	**168mm (6.61inches)**
	Kutu yüksekliği Container height	**222mm (8.74inches)**
	Toplam yükseklik Total height	**228mm (8.98inches)**
Yaklaşık ağırlık Approx. weight		**30.3kg (66.8lbs)**
Terminal		**T8(M6)**
Kutu malzemesi Container material		**ABS (UL94 HB; V-0 opsiyonel)** ABS (UL94 HB or V-0 optional)
Kısa devre akımı Short-circuit current		**3600A**
İç direnç (25°C) Internal resistance (25°C)		**Yaklaşık 1.5 mΩ (tam şarjlı)** Approx. 1.5 mΩ (fully charged)
Çalışma sıcaklığı aralığı Operating temp. range	Deşarj Discharge	**-15~50°C (5~122°F)**
	Şarj Charge	**-20~40°C (-4~104°F)**
	Depolama Storage	**-15~40°C (5~104°F)**

Nominal çalışma sıcaklığı Nominal operating temp. range		**25±3°C (77±5°F)**
Maks. şarj akımı (25°C) Max. charging current (25°C)		**0.3C**
Şarj gerilimi (25°C) Charge voltage (25°C)	Tampon (float) şarj Float charge	**Dengeleme şarjı** Equalization charge
	2.25-2.30V/cell	**2.35-2.40V/cell**
Sıcaklık katsayısı Temp. coefficient	-3mV/cell/°C	**-5mV/cell/°C**
Sıcaklığın kapasiteye etkisi Effect of temperature on capacity	40°C (104°F)	**103%**
	25°C (77°F)	**100%**
	0°C (32°F)	**86%**
Kendiliğinden deşarj Self discharge	25°C (77°F)'de ayda ≤ %3. Aküler 25°C (77°F)'de 6 aya kadar depolanabilir, ardından tazeleme şarjı gerekir. Daha yüksek sıcaklıklarda bu süre kısalır. ≤3% per month at 25°C (77°F). Batteries may be stored up to 6 months at 25°C (77°F), then a freshening charge is required. At higher temperatures the interval is shorter.	

01 TEKNİK ÇİZİM / TECHNICAL DRAWING (mm)

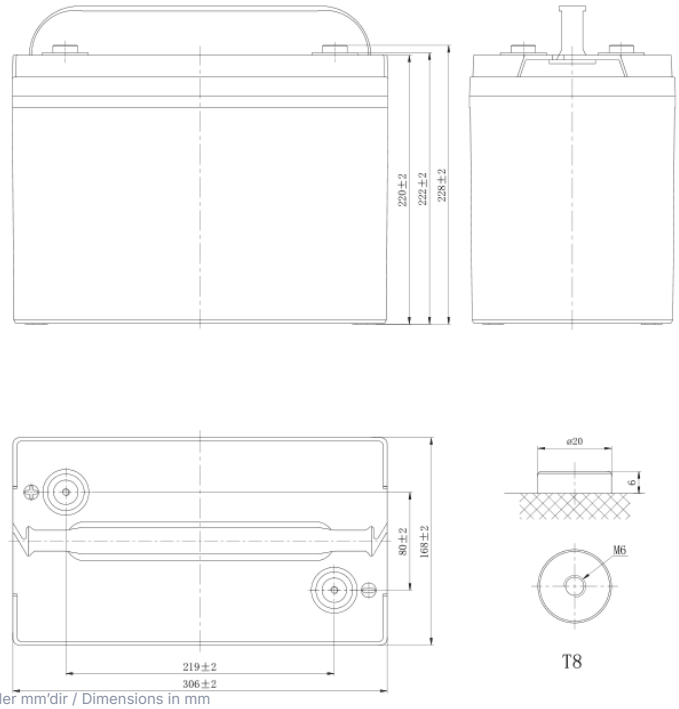

Ölçüler mm'dir / Dimensions in mm

Uzunluk Length	Genişlik Width	Kutu yüksekliği Container height	Toplam yükseklik Total height
306mm	168mm	222mm	228mm

TERMİNAL / TERMINAL
T8(M6)

02 DEŞARJ TABLOLARI / DISCHARGE TABLES (25°C)

Sabit akım deşarjı (A, 25°C) / Constant current discharge (A, 25°C)

Son ger. / F.V.	10 min	15 min	20 min	30 min	45 min	1 h	2 h	3 h	4 h	5 h	6 h	8 h	10 h	20 h
1.85 V	262.3	227.4	178.8	163.9	122.4	101.6	61.9	45.4	35.6	30.9	26.5	21.0	17.4	9.21
1.80 V	297.6	257.6	202.2	178.5	129.6	105.2	63.9	49.3	38.0	32.5	27.8	22.0	18.0	9.54
1.75 V	322.7	278.9	218.2	182.2	134.3	110.4	67.3	50.2	38.7	33.1	28.3	22.2	18.4	9.64
1.70 V	344.2	296.2	231.5	185.8	137.0	112.6	68.6	51.2	39.4	33.6	28.7	22.5	18.5	9.74
1.67 V	355.1	304.8	237.7	188.5	139.0	114.3	69.6	51.7	40.0	34.3	29.2	22.8	18.8	9.86
1.60 V	367.2	314.3	243.8	191.3	141.0	115.9	70.6	52.2	40.5	34.8	29.6	23.1	19.0	10.0

Sabit güç deşarjı (W/hücre, 25°C) / Constant power discharge (W/cell, 25°C)

Son ger. / F.V.	10 min	15 min	20 min	30 min	45 min	1 h	2 h	3 h	4 h	5 h	6 h	8 h	10 h	20 h
1.85 V	493.4	430.6	340.1	313.3	235.4	196.4	120.4	88.7	69.8	60.9	52.3	41.6	34.5	18.3
1.80 V	551.9	481.5	380.4	338.4	247.7	202.4	123.7	95.8	74.3	63.8	54.8	43.6	36.1	19.0
1.75 V	588.9	514.0	406.0	342.7	255.2	211.4	129.7	97.5	75.4	64.7	55.4	43.7	36.4	19.1
1.70 V	619.1	540.3	426.9	346.6	258.5	214.5	131.7	99.0	76.5	65.5	56.1	44.4	36.8	19.3
1.67 V	629.3	549.1	433.9	349.1	260.6	216.4	133.1	99.5	77.4	66.7	57.0	44.9	37.2	19.5
1.60 V	637.7	556.7	439.9	350.6	262.2	218.0	134.2	99.9	77.9	67.3	57.6	45.4	37.5	19.7

F.V. = son gerilim (V/hücre) / final voltage (V/cell) · min = dakika, h = saat / minutes, hours

03 PERFORMANS EĞRİLERİ / PERFORMANCE CURVES

DEŞARJ KARAKTERİSTİKLERİ
DISCHARGE CHARACTERISTICS

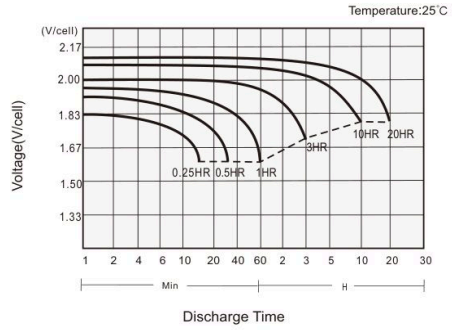

ŞARJ KARAKTERİSTİKLERİ
CHARGING CHARACTERISTICS

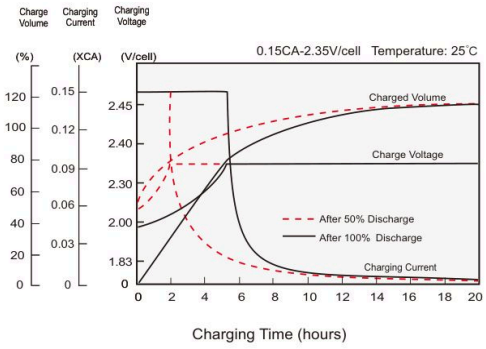

SICAKLIĞIN KAPASİTEYE ETKİSİ
EFFECT OF TEMPERATURE ON CAPACITY

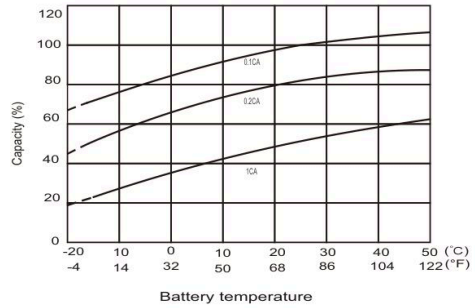

KENDİ KENDİNE DEŞARJ KARAKTERİSTİKLERİ
SELF-DISCHARGE CHARACTERISTICS

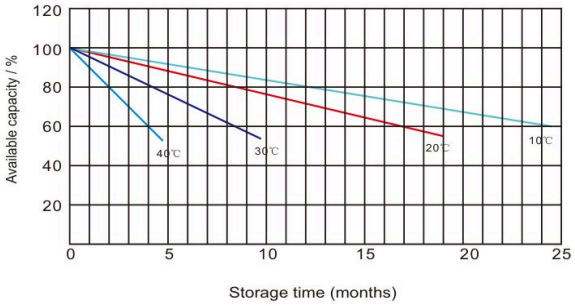

04 UYGULAMALAR · ÖZELLİKLER · STANDARTLAR / APPLICATIONS · FEATURES · STANDARDS

UYGULAMALAR / APPLICATIONS

- **UPS ve EPS**
  UPS and EPS
- **Acil aydınlatma**
  Emergency light
- **Demiryolu sinyalizasyonu ve havacılık sinyal sistemleri**
  Railway signal and aircraft signal systems
- **Denizcilik ve enerji santralleri**
  Marine and power stations
- **Alarm ve güvenlik sistemleri**
  Alarm and security system
- **Elektronik cihaz ve ekipmanlar**
  Electronic apparatus and equipment
- **Haberleşme güç kaynağı, DC güç kaynağı**
  Communication power supply, DC power supply

GENEL ÖZELLİKLER / GENERAL FEATURES

- **12 yıl tasarım ömrü (25°C)**
  12 years design life (25°C)
- **Kurşun-kalsiyum alaşım, kapalı tasarım, su ilavesi gerektirmez**
  Lead calcium alloy, sealed design, no watering required
- **Delinmeye dayanıklı mikro gözenekli cam elyaf separatörler ömrü uzatır**
  Puncture-resistant micro-porous glass mat separators extend life
- **Özel teknoloji; güç kapasitesini, hücre tutarlılığını ve uzun vadeli güvenilirliği optimize eder**
  Unique technology optimizes power capacity, cell consistency, and long-term reliability
- **Geniş bir uygulama yelpazesi için tasarlanmıştır**
  Designed for a wide range of applications

STANDARTLAR / STANDARDS

- **IEC 60896 standartlarına ve AB Pil/Akü Direktifine uygun**
  Compliance with IEC 60896 standards, EU Battery Directive
- **UL, CE onaylı**
  UL, CE approved

05 AGM VRLA TEKNOLOJİSİ / AGM VRLA TECHNOLOGY

AGM (Absorbent Glass Mat) aküde elektrolit, plakalar arasına sıkıştırılmış cam elyaf separatörlere tamamen emdirilmiştir; serbest sıvı asit bulunmaz. Valf regülasyonlu (VRLA) kapalı yapı sızdırmaz ve bakım gerektirmez.

In an AGM (Absorbent Glass Mat) battery the electrolyte is fully absorbed in glass-fibre separators compressed between the plates, so there is no free liquid acid. The sealed valve-regulated (VRLA) design is spill-proof and maintenance-free.

Yukarıdaki veriler tavsiye niteliğindedir; ürün görseli temsilidir. Teknik özellikler önceden haber verilmeksizin değiştirilebilir. Data above are recommended values; the product image is representative. Specifications are subject to change without prior notice. © STAY STRONG – SELÇUK ALEMDAR ENERJİ İTH. İHR. SAN. VE TİC. A.Ş.