AGM START-STOP AKÜ SERİSİ · AGM START-STOP BATTERY SERIES

SSPM12-170HD-CA

12V 170Ah · AGM · START-STOP · 513 × 222 × 214 mm

AĞIR HİZMET AGM ÇİFT AMAÇLI AKÜ / HEAVY DUTY AGM DUAL PURPOSE BATTERY





Ürün görseli / Product image

12V
GERİLİM
VOLTAGE

170Ah
KAPASİTE
CAPACITY

1000A
SOĞUK MARŞ (CCA)
COLD CRANKING

360min
REZERV KAPASİTE
RESERVE CAPACITY

48.5kg
AĞIRLIK
WEIGHT

U × G × Y / L × W × H **513 × 222 × 214 mm**

TEKNİK ÖZELLİKLER
CHARACTERISTICS · ELECTRICAL / MECHANICAL / OPERATING

Nominal gerilim Nominal Voltage		12V
Nominal kapasite (20 saat) Nominal capacity (20 h)		170Ah
Rezerv kapasite Reserve capacity		360min
Soğuk marş akımı @0°F (-18°C) Cold cranking amps @0°F (-18°C)		1000A
Boyutlar Dimensions	Uzunluk Length	513mm (20.2inches)
	Genişlik Width	222mm (8.74inches)
	Yükseklik Height	214mm (8.43inches)

Yaklaşık ağırlık Approx. weight	48.5kg (106.9lbs)
Terminal	5
Hücre yerleşimi Cell layout	3
Sabitleme (hold-down) Hold-down	B0
Gövde Case	Siyah PP malzeme Black PP material
Kapak Cover	Siyah PP malzeme Black PP material
Tutamak Handle	TS8

SELÇUK ALEMDAR ENERJİ İTH. İHR. SAN. VE TİC. A.Ş.
☎ 0532 015 55 82 (Tel / WhatsApp) · ☎ 0216 771 95 39 · alemdarenerji.com

01 TEKNİK ÇİZİM / TECHNICAL DRAWING (mm)

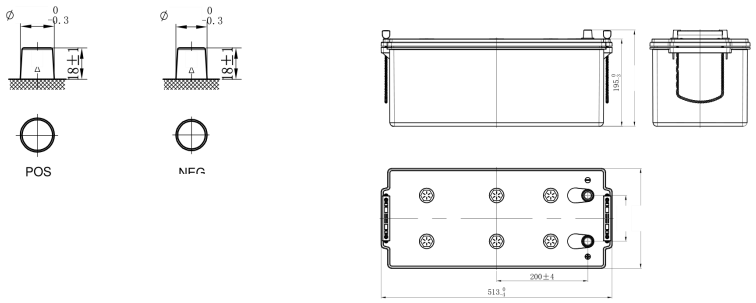

Ölçüler mm'dir / Dimensions in mm

Uzunluk Length	Genişlik Width	Yükseklik Height
513mm	222mm	214mm

TERMİNAL / TERMINAL
5

*Değerler normal üretim süreçlerinde ±%5 değişkenlik gösterebilir.
*Values are subject to variation of ±5% in normal manufacturing processes.

02 UYGULAMALAR • ÖZELLİKLER • STANDARTLAR / APPLICATIONS · FEATURES · STANDARDS

UYGULAMALAR / APPLICATIONS

- **Park klimaları**
  Parking air-conditioners
- **Ticari araç marşı**
  Commercial vehicle starting
- **Motor çalıştırma**
  Engine start

GENEL ÖZELLİKLER / GENERAL FEATURES

- **Üstün derin çevrim performansı**
  Superior deep cycle performance
- **Mükemmel marş gücü**
  Excellent starting ability
- **Yüksek kapasite**
  Super capacity
- **VRLA ve bakım gerektirmeyen tasarım**
  VRLA and maintenance-free design
- **Mükemmel titreşim dayanımı – EN V4**
  Excellent vibration resistance – EN V4
- **Yüksek şarj kabulü, hızlı şarj**
  High charge acceptance, fast recharge
- **OE (orijinal ekipman) kalite sertifikası**
  OE quality certification

03 AGM START-STOP TEKNOLOJİSİ / AGM START-STOP TECHNOLOGY

AGM start-stop aküleri, motorun sık durup kalktığı start-stop sistemli araçlar için geliştirilmiştir. Elektrolit cam elyaf separatörlere (AGM) emdirilmiştir; serbest asit bulunmaz. Yüksek marş akımı, hızlı şarj kabulü ve kısmi şarj durumunda (PSoC) yüksek çevrim dayanımı sunar.

AGM start-stop batteries are developed for vehicles with start-stop systems, where the engine stops and restarts frequently. The electrolyte is absorbed in glass-mat (AGM) separators, so there is no free acid. They offer high cranking current, fast charge acceptance and high cycling endurance in partial state of charge (PSoC).

Yukarıdaki veriler tavsiye niteliğindedir; ürün görseli temsilidir. Teknik özellikler önceden haber verilmeksizin değiştirilebilir. Data above are recommended values; the product image is representative. Specifications are subject to change without prior notice. © STAY STRONG – SELÇUK ALEMDAR ENERJİ İTH. İHR. SAN. VE TİC. A.Ş.