KURŞUN KARBON AKÜ SERİSİ · LEAD CARBON BATTERY SERIES

SSRC12-150

12V 150Ah · LEAD CARBON · VRLA · 532 × 207 × 220 mm

KURŞUN KARBON AKÜ / LEAD CARBON BATTERY





Ürün görseli / Product image

12V
GERİLİM
VOLTAGE

150Ah
KAPASİTE
CAPACITY

3000A
KISA DEVRE
SHORT CIRCUIT

≈ 5 mΩ
İÇ DİRENÇ
INT. RESISTANCE

59.0kg
AĞIRLIK
WEIGHT

U × G × Y / L × W × H **532 × 207 × 220 mm**

TEKNİK ÖZELLİKLER
CHARACTERISTICS · ELECTRICAL / MECHANICAL / OPERATING

Nominal gerilim Rated voltage		**12V**
Nominal kapasite (25°C) Nominal capacity (25°C)	C10,1.80V/cell	**150Ah**
Boyutlar Dimensions	Uzunluk Length	**532mm (20.9inches)**
	Genişlik Width	**207mm (8.15inches)**
	Kutu yüksekliği Container height	**214mm (8.43inches)**
	Toplam yükseklik Total height	**220mm (8.66inches)**
Yaklaşık ağırlık Approx. weight		**59.0kg (130.1lbs)**
Terminal		**T11(M8)**
Kutu malzemesi Container material		**ABS (UL94 HB; V-0 opsiyonel)** ABS (UL94 HB or V-0 optional)
Kısa devre akımı Short-circuit current		**3000A**
İç direnç (25°C) Internal resistance (25°C)		**Yaklaşık 5 mΩ (tam şarjlı)** Approx. 5 mΩ (fully charged)

Çalışma sıcaklığı aralığı Operating temp. range	Deşarj Discharge	**-20~55°C (-4~131°F)**
	Şarj Charge	**-20~40°C (-4~104°F)**
	Depolama Storage	**-20~50°C (-4~122°F)**
Nominal çalışma sıcaklığı Nominal operating temp. range		**25±3°C (77±5°F)**
Maks. şarj akımı (25°C) Max. charging current (25°C)		**0.15C**
Şarj gerilimi (25°C) Charge voltage (25°C)	Bekleme kullanımı Standby use	**Çevrimli kullanım** Cycle use
	2.25V/cell	**2.35V/cell**
Sıcaklık katsayısı Temp. coefficient	/	**-5mV/cell/°C**
Sıcaklığın kapasiteye etkisi Effect of temperature on capacity	40°C (104°F)	**103%**
	25°C (77°F)	**100%**
	0°C (32°F)	**86%**
Kendiliğinden deşarj Self discharge		**25°C (77°F)'de ayda ≤ %3.5** ≤3.5% per month at 25°C (77°F)

01 TEKNİK ÇİZİM / TECHNICAL DRAWING (mm)

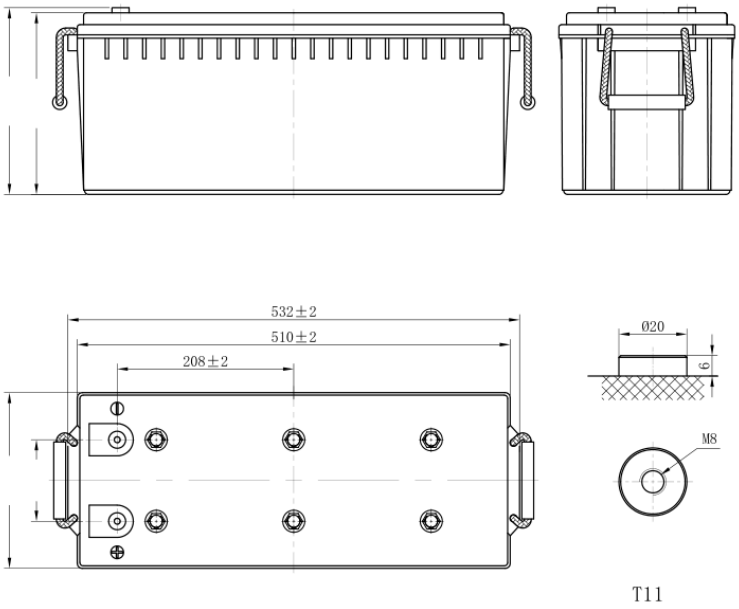

Ölçüler mm'dir / Dimensions in mm

Uzunluk Length	Genişlik Width	Kutu yüksekliği Container height	Toplam yükseklik Total height
532mm	207mm	214mm	220mm

TERMİNAL / TERMINAL
T11(M8)

02 DEŞARJ TABLOLARI / DISCHARGE TABLES (25°C)

Sabit akım deşarjı (A, 25°C) / Constant current discharge (A, 25°C)

Son ger. / F.V.	30 min	1 h	2 h	3 h	4 h	5 h	6 h	7 h	8 h	10 h	20 h
1.95 V	70.9	53.8	34.4	26.3	21.9	18.7	16.5	14.9	13.7	11.6	6.30
1.90 V	88.7	64.5	41.0	30.8	25.6	21.7	19.1	17.3	15.9	13.4	7.20
1.85 V	105.6	70.5	47.5	36.6	30.2	25.4	22.2	19.7	17.8	15.0	8.00
1.80 V	118.2	77.5	50.6	37.5	30.8	25.9	22.5	20.1	18.1	15.2	8.20
1.75 V	125.5	83.0	51.2	38.4	31.4	26.2	22.8	20.3	18.4	15.5	8.30
1.70 V	131.1	88.2	52.6	39.1	31.8	26.7	23.1	20.5	18.6	15.7	8.40

Sabit güç deşarjı (W/hücre, 25°C) / Constant power discharge (W/cell, 25°C)

Son ger. / F.V.	30 min	1 h	2 h	3 h	4 h	5 h	6 h	7 h	8 h	10 h	20 h
1.95 V	132.8	100.5	65.7	48.8	40.6	35.4	31.7	29.6	27.4	23.2	12.6
1.90 V	185.7	119.5	79.3	58.6	48.4	42.2	37.4	34.1	31.3	27.1	14.7
1.85 V	201.1	137.8	92.3	68.7	56.1	47.3	41.4	38.1	35.6	30.4	16.1
1.80 V	221.2	144.6	95.6	69.7	57.2	48.1	42.3	38.9	36.1	30.9	16.4
1.75 V	238.6	155.2	96.8	70.8	58.0	48.9	43.5	39.8	36.8	31.0	16.6
1.70 V	248.0	164.0	98.3	72.3	58.7	49.8	44.3	40.3	37.1	31.3	16.7

F.V. = son gerilim (V/hücre) / final voltage (V/cell) · min = dakika, h = saat / minutes, hours

03 PERFORMANS EĞRİLERİ / PERFORMANCE CURVES

DEŞARJ KARAKTERİSTİKLERİ
DISCHARGE CHARACTERISTICS

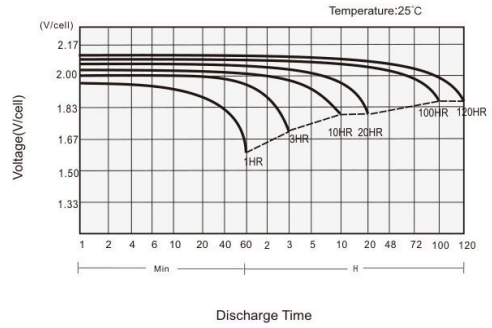

ŞARJ KARAKTERİSTİKLERİ
CHARGING CHARACTERISTICS

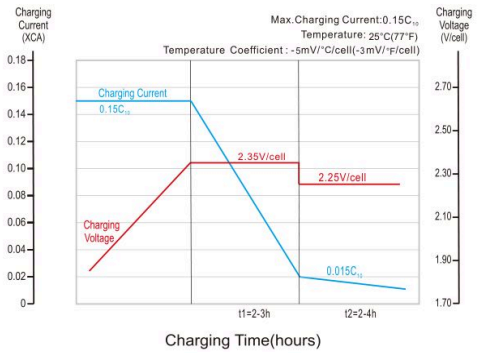

DEŞARJ DERİNLİĞİNE (DoD) GÖRE ÇEVRİM ÖMRÜ
CYCLE LIFE IN RELATION TO DoD

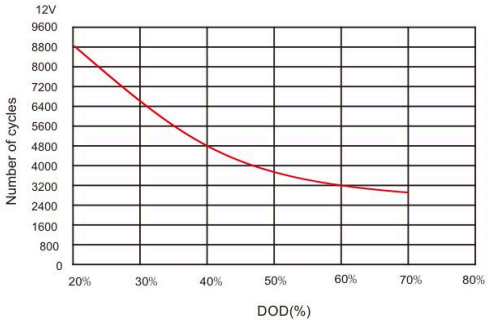

KENDİ KENDİNE DEŞARJ KARAKTERİSTİKLERİ
SELF-DISCHARGE CHARACTERISTICS

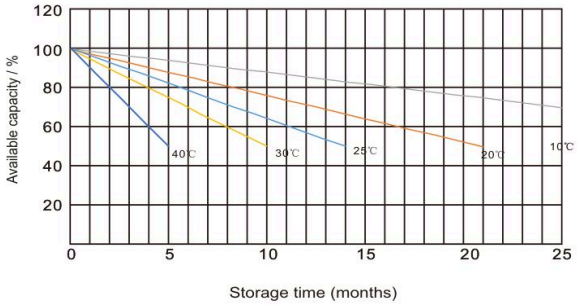

04 UYGULAMALAR · ÖZELLİKLER · STANDARTLAR / APPLICATIONS · FEATURES · STANDARDS

UYGULAMALAR / APPLICATIONS

- **Mobil konteyner tipi enerji depolama sistemleri**
  Mobile containerised energy storage systems
- **Konut tipi enerji depolama sistemleri**
  Residential energy storage systems
- **Kısmi şarj durumunda (PSoC) çevrimli uygulamalar**
  PSoC cycle applications
- **Puant tıraşlama ve vadi doldurma sistemleri**
  Peak shaving and valley filling systems
- **Doğalgaz ve petrol sahası hibrit enerji depolama sistemleri**
  Natural gas and oil hybrid energy storage systems
- **Şebeke frekans regülasyonu enerji depolama sistemleri**
  Grid frequency regulation energy storage systems
- **Güneş, rüzgâr ve hibrit enerji depolama sistemleri**
  Solar, wind and hybrid energy storage systems
- **Mikro şebeke santralleri**
  Microgrid power plants

GENEL ÖZELLİKLER / GENERAL FEATURES

- **Süper karbon teknolojisiyle güçlendirilmiş aktif madde: maksimum çevrim performansı ve PSoC çalışma**
  Super carbon technology enhanced active material to maximise cycle performance and PSoC operation
- **Sızdırmazlığı güvence altına almak için %100 kaçak testi**
  100% leak tested to ensure seal integrity
- **Yüksek dayanımlı, yüksek sıcaklığa dirençli, UL94-V0 uyumlu gövde ve kapak (opsiyonel)**
  High-strength, high-temperature-resistant, UL94-V0 compliant case and cover (optional)
- **Yüksek sıcaklıklı uygulamalarda uzun hizmet ömrü**
  Extended service life in high-temperature applications

STANDARTLAR / STANDARDS

- **IEC 61427, BS EN 61427 standartlarına uygun**
  Compliance with IEC 61427, BS EN 61427 standards

05 KURŞUN KARBON TEKNOLOJİSİ / LEAD CARBON TECHNOLOGY

Kurşun karbon akülerde negatif aktif maddeye karbon katkısı eklenir. Karbon, kısmi şarj durumunda (PSoC) çalışmada sülfatlaşmayı azaltır, şarj kabulünü ve çevrim ömrünü artırır. Valf regülasyonlu (VRLA) kapalı yapı bakım gerektirmez; enerji depolama ve sık çevrimli uygulamalar için uygundur.

In lead carbon batteries carbon is added to the negative active material. Carbon reduces sulphation in partial-state-of-charge (PSoC) operation and improves charge acceptance and cycle life. The sealed valve-regulated (VRLA) design is maintenance-free and suits energy storage and frequent-cycling applications.

Yukarıdaki veriler tavsiye niteliğindedir; ürün görseli temsilidir. Teknik özellikler önceden haber verilmeksizin değiştirilebilir. Data above are recommended values; the product image is representative. Specifications are subject to change without prior notice. © STAY STRONG – SELÇUK ALEMDAR ENERJİ İTH. İHR. SAN. VE TİC. A.Ş.