KURŞUN KARBON AKÜ SERİSİ · LEAD CARBON BATTERY SERIES

# SSRC12-80

12V 80Ah · LEAD CARBON · VRLA · 330 × 173 × 218 mm

KURŞUN KARBON AKÜ / LEAD CARBON BATTERY







Ürün görseli / Product image

**12V**
GERİLİM
VOLTAGE

**80Ah**
KAPASİTE
CAPACITY

**1840A**
KISA DEVRE
SHORT CIRCUIT

**≈ 7 mΩ**
İÇ DİRENÇ
INT. RESISTANCE

**33.0kg**
AĞIRLIK
WEIGHT

U × G × Y / L × W × H **330 × 173 × 218 mm**

## TEKNİK ÖZELLİKLER
CHARACTERISTICS · ELECTRICAL / MECHANICAL / OPERATING

| | | |
|---|---|---|
| Nominal gerilim<br>Rated voltage | | 12V |
| Nominal kapasite (25°C)<br>Nominal capacity (25°C) | C10,1.80V/cell | 80Ah |
| Boyutlar<br>Dimensions | Uzunluk<br>Length | 330mm (13.0inches) |
| | Genişlik<br>Width | 173mm (6.81inches) |
| | Kutu yüksekliği<br>Container height | 212mm (8.35inches) |
| | Toplam yükseklik<br>Total height | 218mm (8.58inches) |
| Yaklaşık ağırlık<br>Approx. weight | | 33.0kg (72.8lbs) |
| Terminal | | T11(M8) |
| Kutu malzemesi<br>Container material | | ABS (UL94 HB; V-0 opsiyonel)<br>ABS (UL94 HB or V-0 optional) |
| Kısa devre akımı<br>Short-circuit current | | 1840A |
| İç direnç (25°C)<br>Internal resistance (25°C) | | Yaklaşık 7 mΩ (tam şarjlı)<br>Approx. 7 mΩ (fully charged) |

| | | |
|---|---|---|
| Çalışma sıcaklığı aralığı<br>Operating temp. range | Deşarj<br>Discharge | -20~55°C (-4~131°F) |
| | Şarj<br>Charge | -20~40°C (-4~104°F) |
| | Depolama<br>Storage | -20~50°C (-4~122°F) |
| Nominal çalışma sıcaklığı<br>Nominal operating temp. range | | 25±3°C (77±5°F) |
| Maks. şarj akımı (25°C)<br>Max. charging current (25°C) | | 0.15C |
| Şarj gerilimi (25°C)<br>Charge voltage (25°C) | Bekleme kullanımı<br>Standby use | Çevrimli kullanım<br>Cycle use |
| | 2.25V/cell | 2.35V/cell |
| Sıcaklık katsayısı<br>Temp. coefficient | / | -5mV/cell/°C |
| Sıcaklığın kapasiteye etkisi<br>Effect of temperature on capacity | 40°C (104°F) | 103% |
| | 25°C (77°F) | 100% |
| | 0°C (32°F) | 86% |
| Kendiliğinden deşarj<br>Self discharge | | 25°C (77°F)'de ayda ≤ %3.5<br>≤3.5% per month at 25°C (77°F) |

## 01 TEKNİK ÇİZİM / TECHNICAL DRAWING (mm)

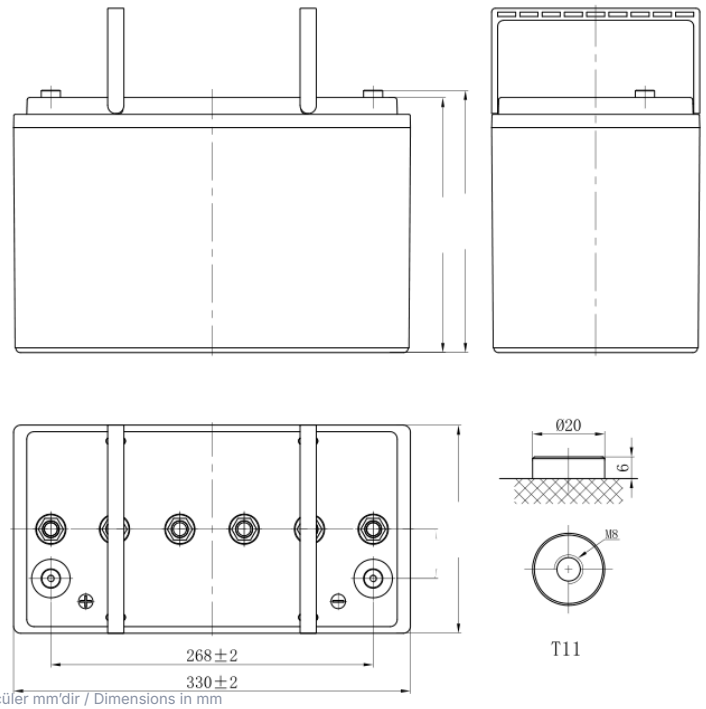


Ölçüler mm'dir / Dimensions in mm

| Uzunluk Length | Genişlik Width | Kutu yüksekliği Container height | Toplam yükseklik Total height |
|---|---|---|---|
| 330mm | 173mm | 212mm | 218mm |

**TERMİNAL** / TERMINAL
**T11(M8)**

## 02 DEŞARJ TABLOLARI / DISCHARGE TABLES (25°C)

**Sabit akım deşarjı (A, 25°C)** / Constant current discharge (A, 25°C)

| Son ger. / F.V. | 30 min | 1 h | 2 h | 3 h | 4 h | 5 h | 6 h | 7 h | 8 h | 10 h | 20 h |
|---|---|---|---|---|---|---|---|---|---|---|---|
| 1.95 V | 39.2 | 29.4 | 18.7 | 14.7 | 12.5 | 10.6 | 9.30 | 8.30 | 7.60 | 6.30 | 3.40 |
| 1.90 V | 49.1 | 35.7 | 22.2 | 17.3 | 14.6 | 12.3 | 10.7 | 9.60 | 8.80 | 7.30 | 3.90 |
| 1.85 V | 58.4 | 40.6 | 25.8 | 20.1 | 17.1 | 14.4 | 12.5 | 11.0 | 9.90 | 8.00 | 4.30 |
| 1.80 V | 65.4 | 44.6 | 27.5 | 21.0 | 17.6 | 14.7 | 12.7 | 11.1 | 10.1 | 8.20 | 4.40 |
| 1.75 V | 69.4 | 46.1 | 27.8 | 21.5 | 17.8 | 15.0 | 12.9 | 11.4 | 10.2 | 8.40 | 4.50 |
| 1.70 V | 72.5 | 47.1 | 28.1 | 22.0 | 18.2 | 15.3 | 13.1 | 11.6 | 10.3 | 8.50 | 4.60 |

**Sabit güç deşarjı (W/hücre, 25°C)** / Constant power discharge (W/cell, 25°C)

| Son ger. / F.V. | 30 min | 1 h | 2 h | 3 h | 4 h | 5 h | 6 h | 7 h | 8 h | 10 h | 20 h |
|---|---|---|---|---|---|---|---|---|---|---|---|
| 1.95 V | 73.5 | 54.9 | 35.7 | 27.4 | 23.2 | 19.8 | 17.5 | 16.1 | 15.1 | 12.6 | 6.80 |
| 1.90 V | 91.8 | 66.6 | 42.5 | 32.1 | 27.1 | 23.1 | 20.5 | 18.7 | 17.6 | 14.6 | 7.80 |
| 1.85 V | 111.3 | 79.3 | 50.1 | 38.1 | 31.8 | 26.9 | 23.7 | 21.6 | 20.1 | 16.6 | 8.70 |
| 1.80 V | 122.1 | 83.2 | 52.5 | 39.1 | 32.6 | 27.4 | 24.1 | 21.8 | 20.3 | 16.8 | 8.80 |
| 1.75 V | 137.5 | 86.2 | 52.7 | 39.7 | 33.1 | 27.9 | 24.6 | 22.2 | 20.5 | 16.9 | 8.90 |
| 1.70 V | 140.1 | 87.2 | 53.0 | 40.6 | 33.5 | 28.5 | 25.1 | 22.8 | 20.6 | 17.1 | 9.00 |

F.V. = son gerilim (V/hücre) / final voltage (V/cell) · min = dakika, h = saat / minutes, hours

## 03 PERFORMANS EĞRİLERİ / PERFORMANCE CURVES

### DEŞARJ KARAKTERİSTİKLERİ
DISCHARGE CHARACTERISTICS

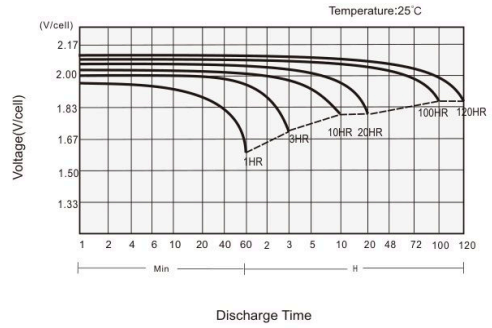


### ŞARJ KARAKTERİSTİKLERİ
CHARGING CHARACTERISTICS

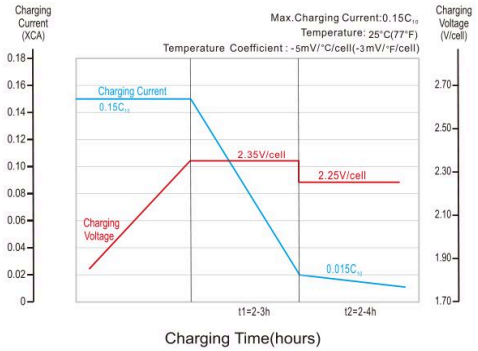


### DEŞARJ DERİNLİĞİNE (DoD) GÖRE ÇEVRİM ÖMRÜ
CYCLE LIFE IN RELATION TO DoD

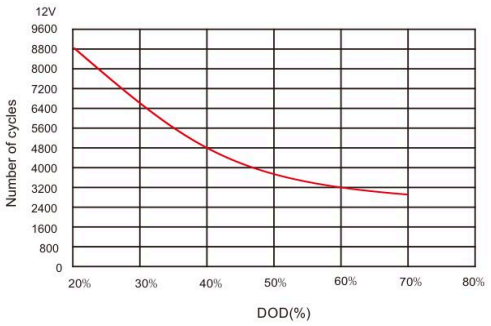


### KENDİ KENDİNE DEŞARJ KARAKTERİSTİKLERİ
SELF-DISCHARGE CHARACTERISTICS

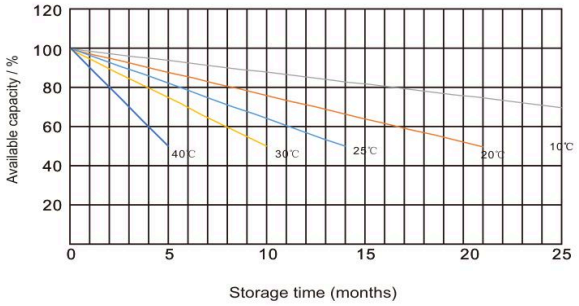


## 04 UYGULAMALAR · ÖZELLİKLER · STANDARTLAR / APPLICATIONS · FEATURES · STANDARDS

### UYGULAMALAR / APPLICATIONS

- **Mobil konteyner tipi enerji depolama sistemleri**
  Mobile containerised energy storage systems
- **Konut tipi enerji depolama sistemleri**
  Residential energy storage systems
- **Kısmi şarj durumunda (PSoC) çevrimli uygulamalar**
  PSoC cycle applications
- **Puant tıraşlama ve vadi doldurma sistemleri**
  Peak shaving and valley filling systems
- **Doğalgaz ve petrol sahası hibrit enerji depolama sistemleri**
  Natural gas and oil hybrid energy storage systems
- **Şebeke frekans regülasyonu enerji depolama sistemleri**
  Grid frequency regulation energy storage systems
- **Güneş, rüzgâr ve hibrit enerji depolama sistemleri**
  Solar, wind and hybrid energy storage systems
- **Mikro şebeke santralleri**
  Microgrid power plants

### GENEL ÖZELLİKLER / GENERAL FEATURES

- **Süper karbon teknolojisiyle güçlendirilmiş aktif madde: maksimum çevrim performansı ve PSoC çalışma**
  Super carbon technology enhanced active material to maximise cycle performance and PSoC operation
- **Sızdırmazlığı güvence altına almak için %100 kaçak testi**
  100% leak tested to ensure seal integrity
- **Yüksek dayanımlı, yüksek sıcaklığa dirençli, UL94-V0 uyumlu gövde ve kapak (opsiyonel)**
  High-strength, high-temperature-resistant, UL94-V0 compliant case and cover (optional)
- **Yüksek sıcaklıklı uygulamalarda uzun hizmet ömrü**
  Extended service life in high-temperature applications

### STANDARTLAR / STANDARDS

- **IEC 61427, BS EN 61427 standartlarına uygun**
  Compliance with IEC 61427, BS EN 61427 standards

## 05 KURŞUN KARBON TEKNOLOJİSİ / LEAD CARBON TECHNOLOGY

Kurşun karbon akülerde negatif aktif maddeye karbon katkısı eklenir. Karbon, kısmi şarj durumunda (PSoC) çalışmada sülfatlaşmayı azaltır, şarj kabulünü ve çevrim ömrünü artırır. Valf regülasyonlu (VRLA) kapalı yapı bakım gerektirmez; enerji depolama ve sık çevrimli uygulamalar için uygundur.

In lead carbon batteries carbon is added to the negative active material. Carbon reduces sulphation in partial-state-of-charge (PSoC) operation and improves charge acceptance and cycle life. The sealed valve-regulated (VRLA) design is maintenance-free and suits energy storage and frequent-cycling applications.

Yukarıdaki veriler tavsiye niteliğindedir; ürün görseli temsilidir. Teknik özellikler önceden haber verilmeksizin değiştirilebilir. Data above are recommended values; the product image is representative. Specifications are subject to change without prior notice. © STAY STRONG – SELÇUK ALEMDAR ENERJİ İTH. İHR. SAN. VE TİC. A.Ş.