AGM VRLA AKÜ SERİSİ · AGM VRLA BATTERY SERIES

SSXP12-100

12V 100W · AGM VRLA · 164 × 125 × 174 mm

ULTRA YÜKSEK AKIM DEŞARJLI AKÜ / ULTRA HIGH RATE BATTERY





Ürün görseli / Product image

12V
GERİLİM
VOLTAGE

27.6Ah
KAPASİTE
CAPACITY

100W/cell
NOMİNAL GÜÇ
NOMINAL RATE

690A
KISA DEVRE
SHORT CIRCUIT

≈ 14 mΩ
İÇ DİRENÇ
INT. RESISTANCE

8.40kg
AĞIRLIK
WEIGHT

U × G × Y / L × W × H — **164 × 125 × 174 mm**

TEKNİK ÖZELLİKLER
CHARACTERISTICS · ELECTRICAL / MECHANICAL / OPERATING

Nominal gerilim Rated voltage		**12V**
Nominal güç (25°C) Nominal rate (25°C)	W15,1.67V/cell	**100W/cell**
Nominal kapasite (25°C) Nominal capacity (25°C)	C20,1.80V/cell	**27.6Ah**
Boyutlar Dimensions	Uzunluk Length	**164mm (6.46inches)**
	Genişlik Width	**125mm (4.92inches)**
	Kutu yüksekliği Container height	**174mm (6.85inches)**
	Toplam yükseklik Total height	**174mm (6.85inches)**
Yaklaşık ağırlık Approx. weight		**8.40kg (18.5lbs)**
Terminal		**T12-I/T12(M5)**
Kutu malzemesi Container material		**ABS (UL94 HB; V-0 opsiyonel)** ABS (UL94 HB or V-0 optional)
Kısa devre akımı Short-circuit current		**690A**
İç direnç (25°C) Internal resistance (25°C)		**Yaklaşık 14 mΩ (tam şarjlı)** Approx. 14 mΩ (fully charged)

Çalışma sıcaklığı aralığı Operating temp. range	Deşarj Discharge	**-15~50°C (5~122°F)**
	Şarj Charge	**-20~40°C (-4~104°F)**
	Depolama Storage	**-15~40°C (5~104°F)**
Nominal çalışma sıcaklığı Nominal operating temp. range		**25±3°C (77±5°F)**
Maks. şarj akımı (25°C) Max. charging current (25°C)		**0.25C**
Şarj gerilimi (25°C) Charge voltage (25°C)	Tampon (float) şarj Float charge	**Dengeleme şarjı** Equalization charge
	2.25-2.30V/cell	**2.30-2.40V/cell**
Sıcaklık katsayısı Temp. coefficient	-3mV/cell/°C	**-4mV/cell/°C**
Sıcaklığın kapasiteye etkisi Effect of temperature on capacity	40°C (104°F)	**106%**
	25°C (77°F)	**100%**
	0°C (32°F)	**86%**
Kendiliğinden deşarj Self discharge		**25°C (77°F)'de ayda ≤ %3** ≤3% per month at 25°C (77°F)

SELÇUK ALEMDAR ENERJİ İTH. İHR. SAN. VE TİC. A.Ş.
☎ 0532 015 55 82 (Tel / WhatsApp) · ☎ 0216 771 95 39 · alemdarenerji.com

01 TEKNİK ÇİZİM / TECHNICAL DRAWING (mm)

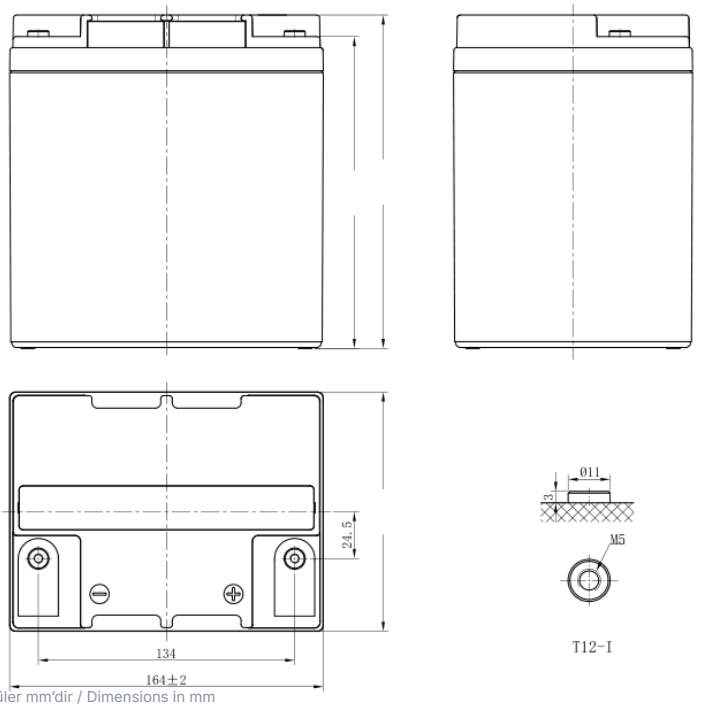

Ölçüler mm'dir / Dimensions in mm

Uzunluk Length	Genişlik Width	Kutu yüksekliği Container height	Toplam yükseklik Total height
164mm	125mm	174mm	174mm

TERMİNAL / TERMINAL
T12-I/T12(M5)

02 DEŞARJ TABLOLARI / DISCHARGE TABLES (25°C)

Sabit akım deşarjı (A, 25°C) / Constant current discharge (A, 25°C)

Son ger. / F.V.	5 min	10 min	15 min	20 min	30 min	45 min	1 h	2 h	3 h	4 h	5 h	6 h	8 h	10 h	20 h
1.85 V	86.6	59.3	46.5	37.8	27.8	20.3	16.7	9.58	6.92	5.51	4.69	4.02	3.16	2.59	1.37
1.80 V	93.2	62.8	48.7	39.3	28.7	20.9	17.1	9.76	7.03	5.59	4.76	4.08	3.21	2.62	1.38
1.75 V	98.2	65.3	50.4	40.4	29.4	21.3	17.4	9.94	7.14	5.67	4.82	4.13	3.25	2.65	1.40
1.70 V	102.8	68.0	52.0	41.6	30.2	21.8	17.7	10.1	7.25	5.75	4.89	4.18	3.28	2.68	1.41
1.67 V	106.4	69.9	53.3	42.4	30.7	22.2	18.0	10.2	7.32	5.80	4.93	4.21	3.31	2.69	1.42
1.60 V	112.8	72.8	55.2	43.7	31.5	22.7	18.4	10.4	7.45	5.90	5.01	4.27	3.35	2.73	1.44
1.85 V	163.9	112.8	89.0	72.8	53.8	39.4	32.4	18.8	13.6	10.9	9.26	7.95	6.27	5.14	2.74
1.80 V	174.6	118.7	92.8	75.3	55.2	40.4	33.1	19.1	13.8	11.0	9.38	8.06	6.36	5.21	2.77
1.75 V	181.9	122.6	95.3	77.0	56.4	41.1	33.6	19.4	14.0	11.1	9.49	8.14	6.42	5.25	2.80
1.70 V	188.6	126.7	97.9	78.8	57.5	41.8	34.1	19.6	14.2	11.3	9.61	8.23	6.48	5.31	2.82
1.67 V	193.6	129.5	100.0	80.2	58.4	42.4	34.6	19.8	14.3	11.4	9.68	8.30	6.53	5.34	2.84
1.60 V	201.4	133.3	102.7	82.2	59.7	43.2	35.2	20.1	14.5	11.5	9.81	8.40	6.62	5.40	2.88

F.V. = son gerilim (V/hücre) / final voltage (V/cell) · min = dakika, h = saat / minutes, hours

03 PERFORMANS EĞRİLERİ / PERFORMANCE CURVES

DEŞARJ KARAKTERİSTİKLERİ
DISCHARGE CHARACTERISTICS

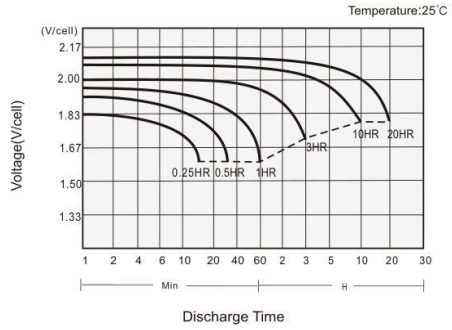

ŞARJ KARAKTERİSTİKLERİ
CHARGING CHARACTERISTICS

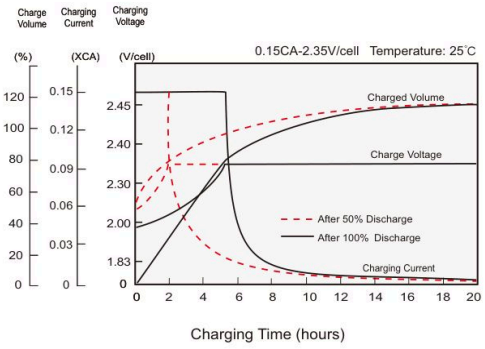

SICAKLIĞIN KAPASİTEYE ETKİSİ
EFFECT OF TEMPERATURE ON CAPACITY

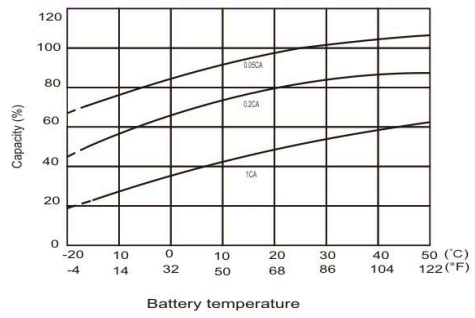

KENDİ KENDİNE DEŞARJ KARAKTERİSTİKLERİ
SELF-DISCHARGE CHARACTERISTICS

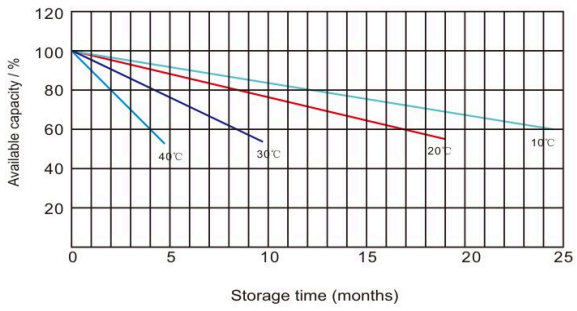

04 UYGULAMALAR · ÖZELLİKLER · STANDARTLAR / APPLICATIONS · FEATURES · STANDARDS

UYGULAMALAR / APPLICATIONS

- **Kesintisiz güç kaynakları (UPS)**
  UPS
- **Hastaneler ve test laboratuvarları**
  Hospitals and testing laboratories
- **Acil durum güç kaynağı**
  Emergency power supply
- **Elektrikli marş**
  Electric starting
- **Telekomünikasyon**
  Telecommunikations
- **Veri merkezleri**
  Data centers

GENEL ÖZELLİKLER / GENERAL FEATURES

- **12 yıl tasarım ömrü (25°C)**
  12 years design life (25°C)
- **Mükemmel yüksek akım performansı**
  Excellent high current performance
- **Kısa deşarj süreleri için optimize edilmiştir**
  Optimised for short discharge times
- **Üstün yüksek akım gücü için gelişmiş AGM teknolojisi**
  Advanced AGM technology for superior high-rate power
- **Uzun ömürlü alaşım – ızgara büyümesini en aza indirir, gaz oluşumunu azaltır ve akü ömrünü uzatır**
  Long life alloy – minimizing grid growth, reducing gassing and extending battery life
- **Epoksi ile yalıtılmış kutup başları sızıntıyı önler**
  Epoxy-sealed posts eliminate leaks
- **Optimum enerji yoğunluğu – yerden tasarruf sağlar**
  Optimal energy density – saves floor space

STANDARTLAR / STANDARDS

- **IEC 60896 standartlarına uygun**
  Compliance with IEC 60896 standards
- **Eurobat'a göre "Uzun Ömürlü" sınıfındadır**
  Classified as "Long Life" according to Eurobat
- **CE, UL onaylı**
  CE, UL approved

05 AGM VRLA TEKNOLOJİSİ / AGM VRLA TECHNOLOGY

AGM (Absorbent Glass Mat) aküde elektrolit, plakalar arasına sıkıştırılmış cam elyaf separatörlere tamamen emdirilmiştir; serbest sıvı asit bulunmaz. Valf regülasyonlu (VRLA) kapalı yapı sızdırmaz ve bakım gerektirmez.

In an AGM (Absorbent Glass Mat) battery the electrolyte is fully absorbed in glass-fibre separators compressed between the plates, so there is no free liquid acid. The sealed valve-regulated (VRLA) design is spill-proof and maintenance-free.

Yukarıdaki veriler tavsiye niteliğindedir; ürün görseli temsilidir. Teknik özellikler önceden haber verilmeksizin değiştirilebilir. Data above are recommended values; the product image is representative. Specifications are subject to change without prior notice. © STAY STRONG – SELÇUK ALEMDAR ENERJİ İTH. İHR. SAN. VE TİC. A.Ş.