AGM VRLA AKÜ SERİSİ · AGM VRLA BATTERY SERIES

SSXP12-210

12V 210W · AGM VRLA · 229 × 138 × 203 mm

ULTRA YÜKSEK AKIM DEŞARJLI AKÜ / ULTRA HIGH RATE BATTERY





Ürün görseli / Product image

12V
GERİLİM
VOLTAGE

55Ah
KAPASİTE
CAPACITY

210W/cell
NOMİNAL GÜÇ
NOMINAL RATE

1262.4A
KISA DEVRE
SHORT CIRCUIT

≈ 5 mΩ
İÇ DİRENÇ
INT. RESISTANCE

17.7kg
AĞIRLIK
WEIGHT

U × G × Y / L × W × H **229 × 138 × 203 mm**

TEKNİK ÖZELLİKLER
CHARACTERISTICS · ELECTRICAL / MECHANICAL / OPERATING

Nominal gerilim Rated voltage		**12V**
Nominal güç (25°C) Nominal rate (25°C)	W15,1.67V/cell	**210W/cell**
Nominal kapasite (25°C) Nominal capacity (25°C)	C20,1.80V/cell	**55Ah**
Boyutlar Dimensions	Uzunluk Length	**229mm (9.02inches)**
	Genişlik Width	**138mm (5.43inches)**
	Kutu yüksekliği Container height	**200mm (7.87inches)**
	Toplam yükseklik Total height	**203mm (7.99inches)**
Yaklaşık ağırlık Approx. weight		**17.7kg (39.0lbs)**
Terminal		**T6(M6)**
Kutu malzemesi Container material		**ABS (UL94 HB; V-0 opsiyonel)** ABS (UL94 HB or V-0 optional)
Kısa devre akımı Short-circuit current		**1262.4A**
İç direnç (25°C) Internal resistance (25°C)		**Yaklaşık 5 mΩ (tam şarjlı)** Approx. 5 mΩ (fully charged)

Çalışma sıcaklığı aralığı Operating temp. range	Deşarj Discharge	**-15~50°C (5~122°F)**
	Şarj Charge	**-20~40°C (-4~104°F)**
	Depolama Storage	**-15~40°C (5~104°F)**
Nominal çalışma sıcaklığı Nominal operating temp. range		**25±3°C (77±5°F)**
Maks. şarj akımı (25°C) Max. charging current (25°C)		**0.25C**
Şarj gerilimi (25°C) Charge voltage (25°C)	Tampon (float) şarj Float charge	**Dengeleme şarjı** Equalization charge
	2.25-2.30V/cell	**2.30-2.40V/cell**
Sıcaklık katsayısı Temp. coefficient	-3mV/cell/°C	**-4mV/cell/°C**
Sıcaklığın kapasiteye etkisi Effect of temperature on capacity	40°C (104°F)	**106%**
	25°C (77°F)	**100%**
	0°C (32°F)	**86%**
Kendiliğinden deşarj Self discharge		**25°C (77°F)'de ayda ≤ %3** ≤3% per month at 25°C (77°F)

01 TEKNİK ÇİZİM / TECHNICAL DRAWING (mm)

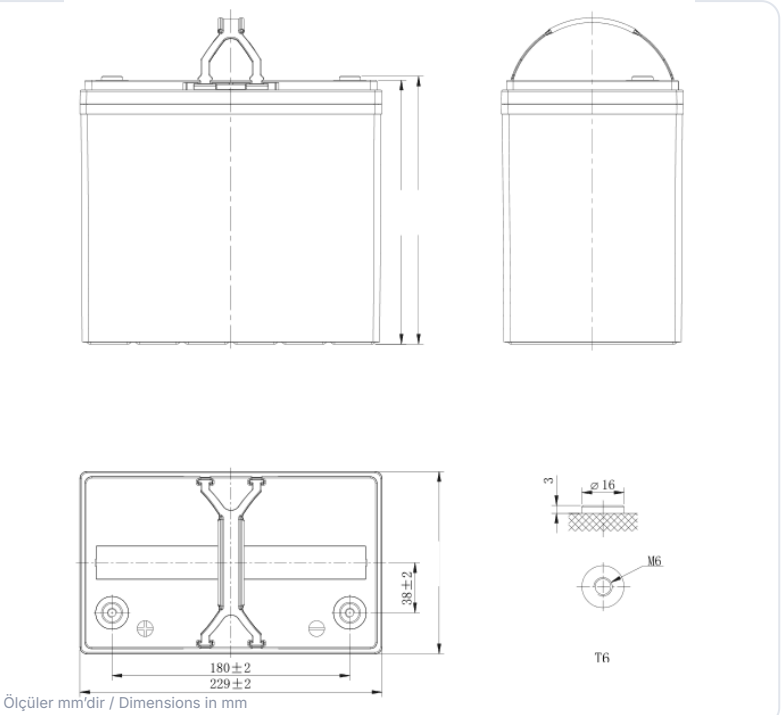

Ölçüler mm'dir / Dimensions in mm

Uzunluk Length	Genişlik Width	Kutu yüksekliği Container height	Toplam yükseklik Total height
229mm	138mm	200mm	203mm

TERMİNAL / TERMINAL
T6(M6)

02 DEŞARJ TABLOLARI / DISCHARGE TABLES (25°C)

Sabit akım deşarjı (A, 25°C) / Constant current discharge (A, 25°C)

Son ger. / F.V.	5 min	10 min	15 min	20 min	30 min	45 min	1 h	2 h	3 h	4 h	5 h	6 h	8 h	10 h	20 h
1.85 V	147.1	107.6	90.4	74.4	59.7	42.6	34.1	19.2	13.7	10.8	8.99	7.75	6.16	5.13	2.64
1.80 V	175.1	122.4	102.4	81.9	64.2	45.2	35.9	20.0	14.2	11.2	9.28	7.97	6.33	5.26	2.75
1.75 V	202.2	135.5	110.6	87.7	67.2	47.3	37.1	20.6	14.6	11.4	9.47	8.13	6.45	5.36	2.81
1.70 V	219.3	147.6	118.6	93.2	70.6	48.9	38.4	21.0	15.0	11.7	9.69	8.32	6.59	5.45	2.86
1.67 V	237.5	156.0	127.0	98.1	73.1	50.6	39.5	21.6	15.2	11.9	9.88	8.49	6.71	5.56	2.91
1.60 V	255.6	166.8	132.4	102.2	75.7	52.4	40.8	22.0	15.5	12.2	10.1	8.73	6.88	5.68	2.99
1.85 V	286.3	210.7	177.9	147.0	118.6	85.2	68.2	38.5	27.7	21.9	18.3	15.8	12.6	10.5	5.46
1.80 V	336.9	237.0	199.4	160.4	126.3	89.6	71.3	39.9	28.6	22.5	18.8	16.2	12.9	10.8	5.65
1.75 V	385.5	259.9	213.5	170.1	131.3	92.7	73.4	41.0	29.2	22.9	19.0	16.4	13.1	10.9	5.75
1.70 V	413.0	280.0	226.2	179.0	136.5	95.1	75.3	41.4	29.7	23.3	19.3	16.7	13.3	11.0	5.81
1.67 V	443.8	293.8	240.8	187.2	140.6	98.0	77.1	42.3	30.0	23.6	19.6	16.9	13.4	11.2	5.89
1.60 V	472.3	310.7	248.5	193.1	144.2	100.4	78.9	42.7	30.4	24.0	20.0	17.2	13.6	11.3	5.98

F.V. = son gerilim (V/hücre) / final voltage (V/cell) · min = dakika, h = saat / minutes, hours

03 PERFORMANS EĞRİLERİ / PERFORMANCE CURVES

DEŞARJ KARAKTERİSTİKLERİ
DISCHARGE CHARACTERISTICS

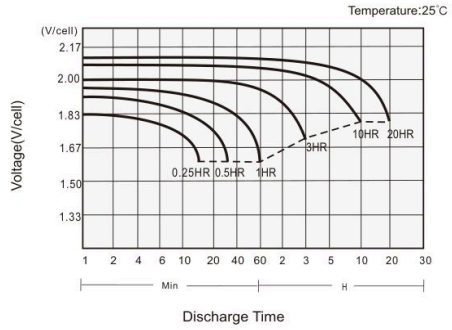

ŞARJ KARAKTERİSTİKLERİ
CHARGING CHARACTERISTICS

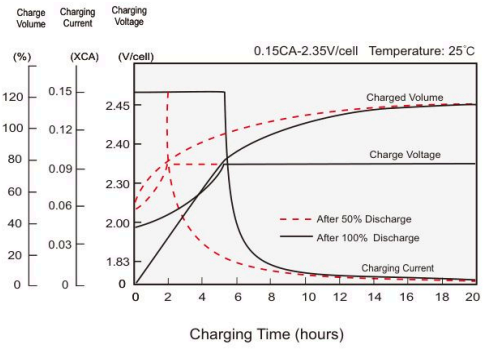

SICAKLIĞIN KAPASİTEYE ETKİSİ
EFFECT OF TEMPERATURE ON CAPACITY

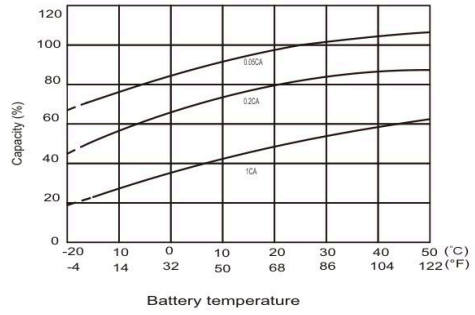

KENDİ KENDİNE DEŞARJ KARAKTERİSTİKLERİ
SELF-DISCHARGE CHARACTERISTICS

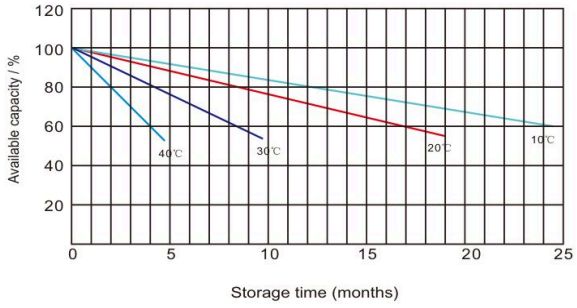

04 UYGULAMALAR · ÖZELLİKLER · STANDARTLAR / APPLICATIONS · FEATURES · STANDARDS

UYGULAMALAR / APPLICATIONS

- **Kesintisiz güç kaynakları (UPS)**
  UPS
- **Hastaneler ve test laboratuvarları**
  Hospitals and testing laboratories
- **Acil durum güç kaynağı**
  Emergency power supply
- **Elektrikli marş**
  Electric starting
- **Telekomünikasyon**
  Telecommunications
- **Veri merkezleri**
  Data centers

GENEL ÖZELLİKLER / GENERAL FEATURES

- **12 yıl tasarım ömrü (25°C)**
  12 years design life (25°C)
- **Mükemmel yüksek akım performansı**
  Excellent high current performance
- **Kısa deşarj süreleri için optimize edilmiştir**
  Optimised for short discharge times
- **Üstün yüksek akım gücü için gelişmiş AGM teknolojisi**
  Advanced AGM technology for superior high-rate power
- **Uzun ömürlü alaşım – ızgara büyümesini en aza indirir, gaz oluşumunu azaltır ve akü ömrünü uzatır**
  Long life alloy – minimizing grid growth, reducing gassing and extending battery life
- **Epoksi ile yalıtılmış kutup başları sızıntıyı önler**
  Epoxy-sealed posts eliminate leaks
- **Optimum enerji yoğunluğu – yerden tasarruf sağlar**
  Optimal energy density – saves floor space

STANDARTLAR / STANDARDS

- **IEC 60896 standartlarına uygun**
  Compliance with IEC 60896 standards
- **Eurobat'a göre "Uzun Ömürlü" sınıfındadır**
  Classified as "Long Life" according to Eurobat
- **CE, UL onaylı**
  CE, UL approved

05 AGM VRLA TEKNOLOJİSİ / AGM VRLA TECHNOLOGY

AGM (Absorbent Glass Mat) aküde elektrolit, plakalar arasına sıkıştırılmış cam elyaf separatörlere tamamen emdirilmiştir; serbest sıvı asit bulunmaz. Valf regülasyonlu (VRLA) kapalı yapı sızdırmaz ve bakım gerektirmez.

In an AGM (Absorbent Glass Mat) battery the electrolyte is fully absorbed in glass-fibre separators compressed between the plates, so there is no free liquid acid. The sealed valve-regulated (VRLA) design is spill-proof and maintenance-free.

Yukarıdaki veriler tavsiye niteliğindedir; ürün görseli temsilidir. Teknik özellikler önceden haber verilmeksizin değiştirilebilir. Data above are recommended values; the product image is representative. Specifications are subject to change without prior notice. © STAY STRONG – SELÇUK ALEMDAR ENERJİ İTH. İHR. SAN. VE TİC. A.Ş.